CROWN TOOLS

선삭 공구

TURNING TOOLS

2026 PRODUCT CATALOG



CROWN TOOLS 전문가의 선택

CROWN TOOLS EXPERT PREFERRED

선삭 카탈로그 목차

TURNING CONTENTS

분류 번호 / SECTION	시리즈 / SERIES	페이지 / PAGE
T-001	분류 설명 / GUIDE	5
T-002	D/P/W/S형 홀더 분해도	6
T-006	분류 페이지 / SECTION	7
T-004	D형 / P형 / S형 외경 홀더 / INDEX	8
T-005	D형 / P형 / S형 외경 홀더 / INDEX	9
T-007	DWLNR/L	10
T-008	PWLNR/L	11
T-009	DCLNR/L	12
T-010	PCLNR/L	13
T-011	PCBNR/L / PSBNR/L	14
T-012	DTJNR/L / PTFNR/L	15
T-013	PTJNR/L	16
T-014	DDJNR/L	17
T-015	DVJNR/L	18
T-016	DVQNR/L	19
T-017	DVVNN	20
T-018	DVUNR/L / DVPNR/L	21
T-019	WWLNR/L	22
T-020	WTJNR/L	23
T-022	분류 페이지 / SECTION	24
T-023	SDNCN / SDQCR/L	25
T-024	SDJCR/L / SCLCR/L	26
T-025	SVVC(B)N / SVJC(B)R/L	27
T-026	SVUC(B)R/L / SVQC(B)R/L	28
I-001	보링바 식별 시스템	29
I-004	내경 홀더 / SECTION	30
I-002	P형/S형 내경 보링바 / INDEX	31
I-003	P형/S형 내경 보링바 / INDEX	32
I-005	PTUNR/L	33
I-006	PWLNR/L	34
I-007	PWLNR/L-A	35
I-008	PCLNR/L	36
I-009	PCLNR/L-A	37

선삭 카탈로그 목차

TURNING CONTENTS

분류 번호 / SECTION	시리즈 / SERIES	페이지 / PAGE
I-010	내경 홀더 / SECTION	38
I-011	STFCR/L	39
I-012	STUCR/L	40
I-013	STUCR/L-A	41
I-014	STUPR/L	42
I-015	SDWCR/L	43
I-016	SCLCR/L	44
I-017	SCLCR/L-A	45
I-018	SCLCR/L 이경	46
I-019	SDQCR/L	47
I-020	SDUCR/L	48
I-021	SDUCR/L-A	49
I-022	SWUNR/L	50
I-023	DVXNR/L	51
I-024	DVQNR/L	52
I-025	DVUNR/L	53
T-029	분류 페이지 / SECTION	54
T-027	그루빙·절단 공구 / INDEX	55
T-028	그루빙·절단 공구 / INDEX	56
T-030	STEHR/L	57
T-031	STEHR/L	58
T-032	STEHR/L	59
T-033	STEHR/L	60
T-034	STEHR/L	61
T-035	STEHR/L-A	62
T-036	TIGER	63
T-037	MGEHR/L	64
T-038	MGEHR/L	65
T-039	MGEHR/L	66
T-040	MGEHR/L	67
T-041	MGEHR/L	68
T-042	MGEHR/L-A	69
T-043	MGENN	70

선삭 카탈로그 목차

TURNING CONTENTS

분류 번호 / SECTION	시리즈 / SERIES	페이지 / PAGE
T-044	MGEVR/L	71
T-045	MGFVR	72
T-046	MGFVR	73
T-047	MGFVR	74
T-048	MGFVR	75
T-049	MGHH	76
T-050	MGHH	77
T-051	KGMR/L	78
T-052	NSR/L / KGBAR/L	79
T-053	SGEL / B-SGER	80
T-054	SPDR	81
IG-001	S-SVNR / SVNR	82
IG-002	MFH	83
IG-003	MGNVR/L	84
IG-004	MGNVR/L	85
IG-005	MGNVR/L	86
IG-006	MGNVR/L-A	87
IG-007	MGNVR/L-A	88
T-055	MG	89
T-056	MG	90
T-057	MB05/07/09	91
T-058	MB05/07/09	92
T-059	MB05/07/09	93
T-060	MB05/07/09	94
T-061	MGMN	95
T-062	GMG	96
T-064	분류 페이지 / SECTION	97
T-063	나사 가공 공구 / INDEX	98
IT-001	SNR / SNR-A	99
T-065	SER/L	100
T-066	B-SER/L	101
T-067	DER/L	102

외경 선삭 홀더 식별 시스템

Turning Toolholder Identification System



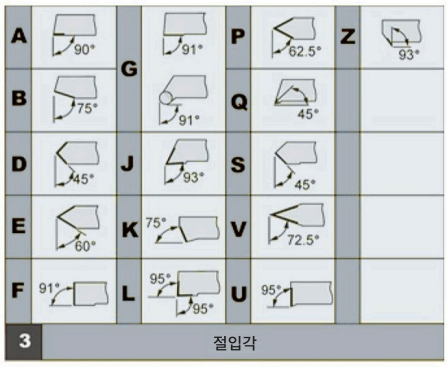

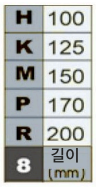

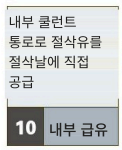

1		3					8		10
D	W	L	N	R	16	16	H	06	A
	2		4	5	6	7		9	



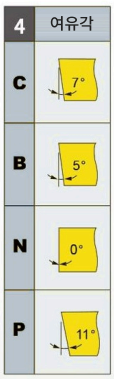

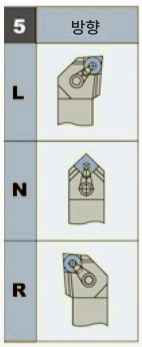





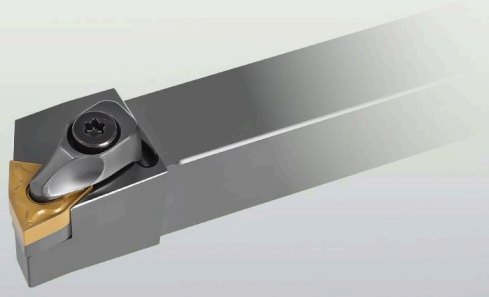

외경 선삭 홀더는 강성과 안정성이 높으며, 절삭 저항에 견디도록 직사각형 또는 정사각형 단면을 채택합니다. 인서트 위치 정밀도와 클램핑 신뢰성을 중시해 설계되었고, 좌·우승수, 스트레이트·오프셋 등 다양한 형식으로 외경·단면·단차 등 여러 가공 형상에 대응합니다. 대부분 내부 쿨런트 통로를 갖추어 냉각과 칩 배출을 돕고 공구 수명과 가공 품질을 높입니다.

홀더 분해도

TURNING TOOL ASSEMBLIES · D / P / W / S

D형 홀더 분해도





W형 홀더 분해도





P형 홀더 분해도





S형 홀더 분해도





선삭 공구

TURNING TOOL

D형 D형-A

P형 P형-A



CROWN TOOLS 전문가의 선택

CROWN TOOLS EXPERT PREFERRED

D형 / P형 / S형 외경 홀더

EXTERNAL TURNING TOOLS · 1 / 2

P.10

DWLNR/L
홀더 / HOLDER

P.10

DWLNR/L-A
홀더 / HOLDER

P.11

PWLNR/L
홀더 / HOLDER

P.11

PWLNR/L-A
홀더 / HOLDER

P.12

DCLNR/L
홀더 / HOLDER

P.12

DCLNR/L-A
홀더 / HOLDER

P.13

PCLNR/L
홀더 / HOLDER

P.13

PCLNR/L-A
홀더 / HOLDER

P.14

PCBNR/L
홀더 / HOLDER

P.14

PSBNR/L-A
홀더 / HOLDER

P.15

DTJNR/L
홀더 / HOLDER

P.15

PTFNR/L
홀더 / HOLDER

P.16

PTJNR/L
홀더 / HOLDER

P.16

PTJNR/L-A
홀더 / HOLDER

P.17

DDJNR/L
홀더 / HOLDER

P.17
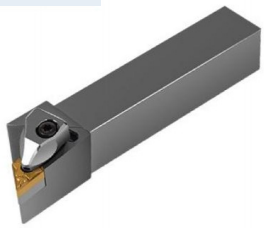
DDJNR/L-A
홀더 / HOLDER

P.18

DVJNR/L
홀더 / HOLDER

P.18

DVJNR/L-A
홀더 / HOLDER

P.19

DVQNR/L
홀더 / HOLDER

P.19

DVQNR/L-A
홀더 / HOLDER

D형 / P형 / S형 외경 홀더

EXTERNAL TURNING TOOLS · 2 / 2

P.20



DVVNN
홀더 / HOLDER

P.20



DVVNN-A
홀더 / HOLDER

P.21



DVUNR/L
홀더 / HOLDER

P.21



DVPNR/L
홀더 / HOLDER

P.22



WWLNR/L
홀더 / HOLDER

P.22



WWLNR/L-A
홀더 / HOLDER

P.23



WTJNR
홀더 / HOLDER

P.23



WTJNR-A
홀더 / HOLDER

P.25



SDNCN
홀더 / HOLDER

P.25



SDQCR/L
홀더 / HOLDER

P.26



SDJCR/L
홀더 / HOLDER

P.26



SCLCR/L
홀더 / HOLDER

P.27



SVVC(B)N
홀더 / HOLDER

P.27



SVJC(B)R/L
홀더 / HOLDER

P.28



SVUC(B)R/L
홀더 / HOLDER

P.28



SVQC(B)R/L
홀더 / HOLDER

DWLNR/L

외경 선삭 홀더
External Turning Holder



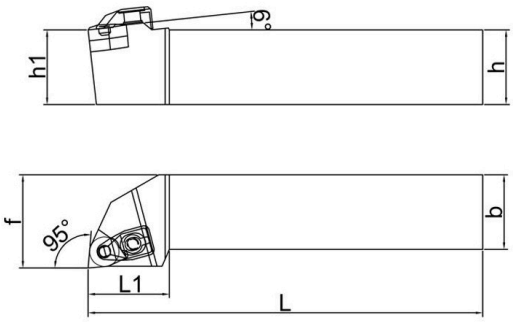

DWLNR/L 시리즈
DWLNR/L Series

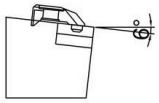

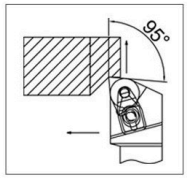

Designation 형번	Inserts/인서트	Dimension (mm)/치수						Parts/부품						
		h	b	L	L1	h1	f	심 WN	핀 DXD	클램프 DYB	위치결정 핀 DWX	고정 나사 MHGD	스프링 TH	렌치 TSA
DWLNR/L1616H08	WN□□0804□□	16	16	100	32	16	20	0804	0614	2412 -045	2709	0525	0814	T20
DWLNR/L2020K08		20	20	125	32	20	25							
DWLNR/L2525M08		25	25	150	34	25	32							
DWLNR/L3232P08		32	32	170	35	32	40							
DWLNR/L4040S08		40	40	250	37	32	50							

DWLNR/L-A

고압 내부 급유 외경 선삭 홀더
Jetstream External Turning Holder



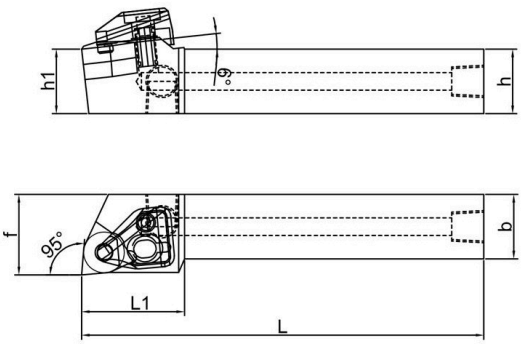

DWLNR/L-A 시리즈
DWLNR/L-A Series

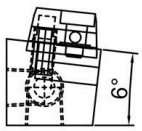

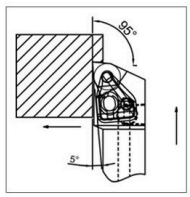

Designation 형번	Inserts/인서트	Dimension (mm)/치수						Parts/부품								내부 급유 나사 규격
		h	b	L	L1	h1	f	WN 심	DXD 핀	DW(C)L-R/L 클램프	YSX 급유 핀	O O링	MHGD 고정 나사	TH 스프링	TSA 렌치	
DWLNR2020K08-A	WN□□ 0804□□	20	20	125	32	20	25	0804	0614	DW08(C12)L-R	0610	O06	0525	0814	T20	ZG1/8
DWLNL2020K08-A		20	20	125	32	20	25			DW08(C12)L-L						
DWLNR2525M08-A		25	25	150	32	25	32			DW08(C12)L-R						
DWLNL2525M08-A		25	25	150	32	25	32			DW08(C12)L-L						
DWLNR3232P08-A		32	32	170	34	32	40			DW08(C12)L-R						
DWLNL3232P08-A		32	32	170	34	32	40			DW08(C12)L-L						
DWLNR4040S08-A		40	40	250	37	40	50			DW08(C12)L-R						
DWLNL4040S08-A		40	40	250	37	40	50			DW08(C12)L-L						

PWLNR/L

외부 급유 외경 선삭 홀더
Turning Holder



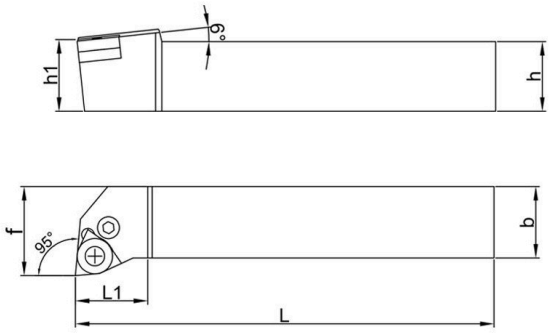

PWLNR/L 시리즈
PWLNR/L Series

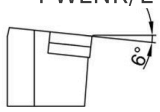

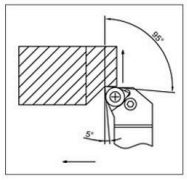

Designation 형번	Inserts/인서트	Dimension (mm)/치수						Parts/부품					
	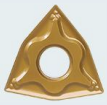	h	b	L	L1	h1	f	레버 GGX	나사 NLJ-P	심 WN-P	나사 Screw	스프링 TH	렌치 TSA
PWLNR/L1616H08	WN□□0804□□	16	16	100	26	16	20	0516	0812	0803-K	M2.5*6	0607	L3 T6
PWLNR/L2020K08		20	20	125	26	20	25						
PWLNR/L2525M08		25	25	150	26	25	32						
PWLNR/L3232P08		32	32	170	30	32	40						

PWLNR/L-A

고압 내부 급유 외경 선삭 홀더
Jetstream External Turning Holder

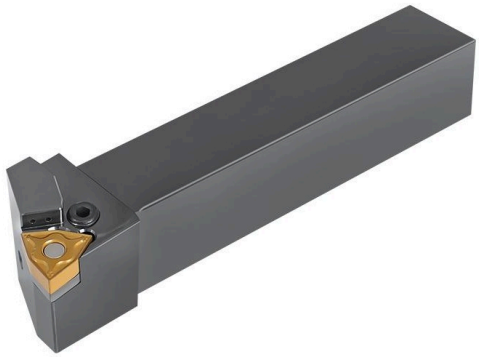

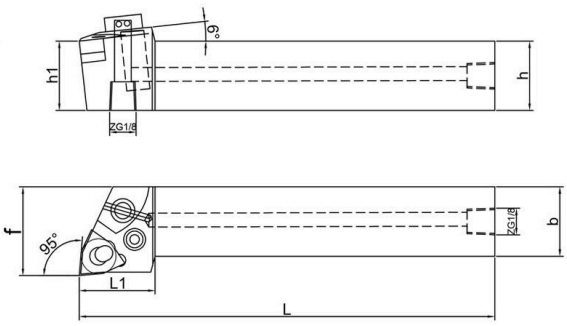

PWLNR/L-A 시리즈
PWLNR/L-A Series

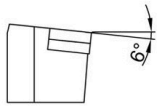

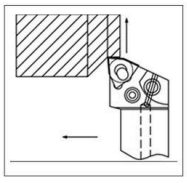

Designation 형번	Inserts/인서트	Dimension (mm)/치수						Parts/부품						내부 급유 나사 규격
		h	b	L	L1	h1	f	레버 GGX	나사 NLJ-P	심 WN-P	나사 Screw	스프링 TH	렌치 TSA	
PWLNR/L2020K08-A	WN□□0804□□	20	20	125	28	20	25	0516	0812	0803-K	M2.5*6	0607	L3 T6	ZG1/8
PWLNR/L2525M08-A		25	25	150	30	25	32							
PWLNR/L3232P08-A		32	32	170	30	32	40							

DCLNR/L

외경 선삭 홀더
External Turning Holder



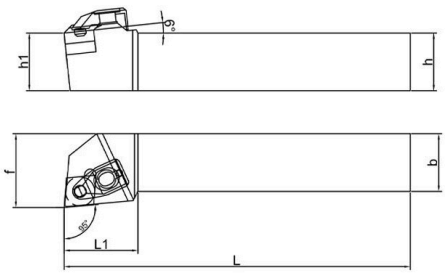

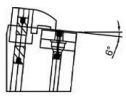

DCLNR/L 시리즈
DCLNR/L Series

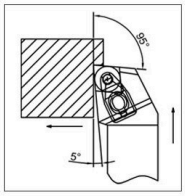

Designation 형번	Inserts/인서트	Dimension (mm)/치수						Parts/부품						
		h	b	L	L1	h1	f	심 CN	핀 DXD	클램프 DYB	위치결정 핀 DWX	고정 나사 MHGD	스프링 TH	렌치 TSA
DCLNR/L1616H12	CN□□1204□□	16	16	100	35	16	20	1204	0614	2412-B	2709	0525	0814	T20
DCLNR/L2020K12		20	20	125	35	20	25							
DCLNR/L2525M12		25	25	150	32	25	32							
DCLNR/L3232P12		32	32	170	32	32	40							
DCLNR/L3232P16	CN□□1606□□	32	32	170	40	32	40	1604	0614	3014	2709	0625	0913	T20
DCLNR/L3232P19	CN□□1906□□	32	32	170	48	32	40	1906	0614	3515	2709	0625	0913	T20
DCLNR/L4040S19		40	40	250	48	40	50							
DCLNR/L4040S25	CN□□2509□□	40	40	250	56	40	50	2506	0614	4319	2709	0830	1118	T25
DCLNR/L5050T25		50	50	300	56	50	60							

DCLNR/L-A

고압 내부 급유 외경 선삭 홀더
Jetstream External Turning Holder



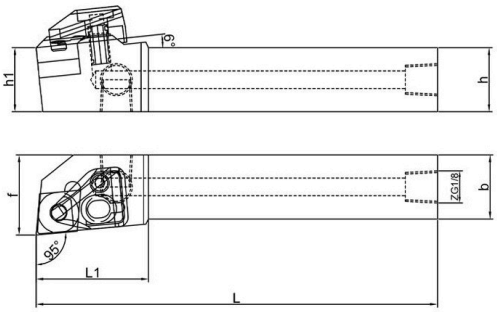

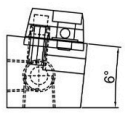

DCLNR/L-A 시리즈
DCLNR/L-A Series

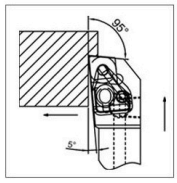

Designation 형번	Inserts/인서트	Dimension (mm)/치수						Parts/부품								내부 급유 나사 규격
		h	b	L	L1	h1	f	CN 심	DXD 핀	DW(C)L-R/L 클램프	YSX 급유 핀	O O링	MHGD 고정 나사	TH 스프링	TSA 렌치	
DCLNR2020K12-A	CN□□ 1204□□	20	20	125	35	20	25	1204	0614	DW08(C12)L-R	0610	O06	0525	0814	T20	ZG1/8
DCLNL2020K12-A		20	20	125	35	20	25			DW08(C12)L-L						
DCLNR2525M12-A		25	25	150	32	25	32			DW08(C12)L-R						
DCLNL2525M12-A		25	25	150	32	25	32			DW08(C12)L-L						
DCLNR3232P12-A		32	32	170	32	32	40			DW08(C12)L-R						
DCLNL3232P12-A		32	32	170	32	32	40			DW08(C12)L-L						
DCLNR4040S19-A	CN□□ 1906□□	40	40	250	50	40	50	1906		DCL19-R			0625	0913		
DCLNL4040S19-A		40	40	250	50	40	50			DCL19-L						

PCLNR/L

외부 급유 외경 선삭 홀더
Turning Holder

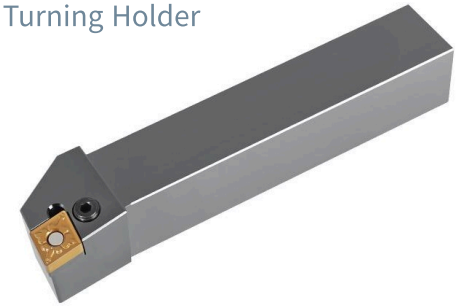

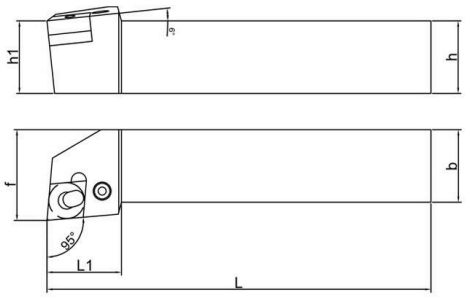

PCLNR/L 시리즈
PCLNR/L Series

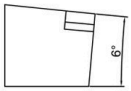

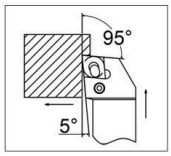

Designation 형번	Inserts/인서트	Dimension (mm)/치수						Parts/부품						
		h	b	L	L1	h1	f	레버 GGX	나사 NLJ-P	심 CN-P	심 핀 DX	나사 Screw	스프링 TH	렌치 TSA
PCLNR/L1616H12	CN□□1204□□	16	16	100	28	16	20	0516	0812	1203-K	⊗	M2.5*6	0607	L3 T6
PCLNR/L2020K12		20	20	125	28	20	25							
PCLNR/L2525M12		25	25	150	28	25	32							
PCLNR/L3232P12		32	32	170	28	32	40							
PCLNR/L2525M16	CN□□1606□□	25	25	150	33	25	32	0619	0815	1604	0808	⊗	0608	L3
PCLNR/L3232P16		32	32	170	33	32	40							
PCLNR/L3232P19	CN□□1906□□	32	32	170	40	32	40	0823	1018	1904	0909	⊗	0911	L5
PCLNR/L4040S19		40	40	250	40	40	50							
PCLNR/L4040S25	CN□□2509□□	40	40	250	47	40	50	0927	1220	2506	1312	⊗	1012	L6
PCLNR/L5050T25		50	50	300	47	50	60							

PCLNR/L-A

고압 내부 급유 외경 선삭 홀더
Jetstream External Turning Holder



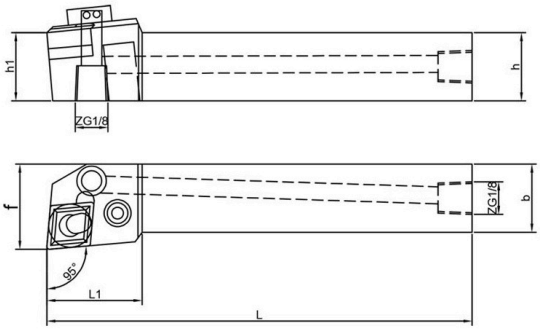

PCLNR/L-A 시리즈
PCLNR/L-A Series

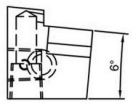

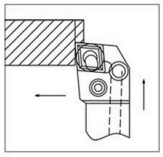

Designation 형번	Inserts/인서트	Dimension (mm)/치수						Parts/부품							내부 급유 나사 규격
		h	b	L	L1	h1	f	레버 GGX	나사 NLJ-P	심 CN-P	나사 Screw	심 핀 DX	스프링 TH	렌치 TSA	
PCLNR/L2020K12-A	CN□□1204□□	20	20	125	28	20	25	0516	0812	1203-K	M2.5*6	⊗	0607	L3 T6	ZG1/8
PCLNR/L2525M12-A		25	25	150	28	25	32								
PCLNR/L3232P12-A		32	32	170	28	32	40								
PCLNR/L2525M16-A	CN□□1606□□	25	25	150	33	25	32	0617	0821	1604-P	⊗	0808	0608	L3	

PCBNR/L

외경 선삭 홀더
External Turning Holder



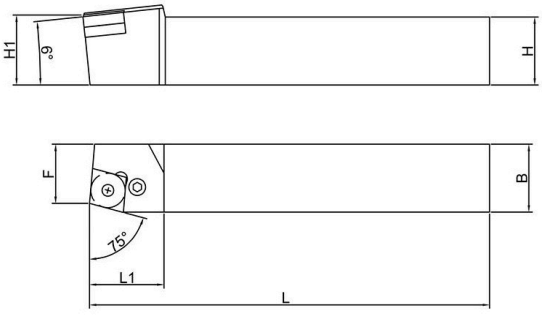

PCBNR/L 시리즈
PCBNR/L Series

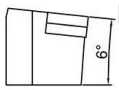

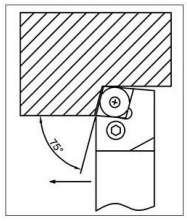

Designation 형번	Inserts/인서트	Dimension (mm)/치수						Parts/부품					
		H	B	L	L1	H1	F	레버 GGX	나사 NLJ-P	심 CN-P	심 핀 DPX	스프링 TH	렌치 TSA
PCBNR/L2525M12	CN□□1204	25	25	150	30	25	25	0516	0812	1203-K-R-75° 1203-K-L-75°	⊗	0607	L3
PCBNR/L3232P16	CN□□1606	32	32	170	33	32	32	0619	0815	1604	0808	0608	
PCBNR/L3232P19	CN□□1906	32	32	170	40	32	32	0823	1018	1904	0909	0911	L5
PCBNR/L4040S19		40	40	250	40	40	40						
PCBNR/L4040S25	CN□□2509	40	40	250	50	40	40	0927	1220	2506	1312	1012	L6
PCBNR/L5050T25		50	50	300	50	50	50						

PSBNR/L

외경 선삭 홀더
External Turning Holder



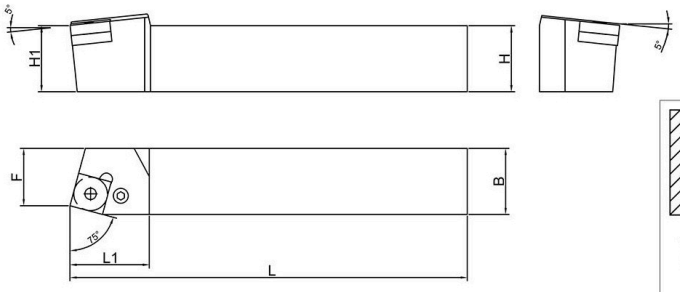

PSBNR/L 시리즈
PSBNR/L Series

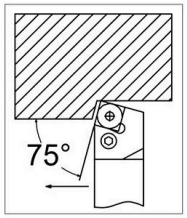

Designation 형번	Inserts/인서트	Dimension (mm)/치수						Parts/부품					
		H	B	L	L1	H1	F	레버 GGX	나사 NLJ-P	심 SN-P	심 핀 DPX	스프링 TH	렌치 TSA
PSBNR/L2020K12	SN□□1204	20	20	125	28	20	17	0516	0812	1203-K	⊗	0607	L3
PSBNR/L2525M12		25	25	150	28	25	22						
PSBNR/L3232P12		32	32	170	28	32	27						
PSBNR/L2525M15	SN□□1506	25	25	150	35	25	22	0619	0815	1604	0808	0608	
PSBNR/L3232P15		32	32	170	35	32	27						
PSBNR/L3232P19	SN□□1906	32	32	170	42	32	27	0823	1018	1904	0909	0911	L5
PSBNR/L4040S19		40	40	250	42	40	35						
PSBNR/L4040S25	SN□□2509	40	40	250	50	40	35	0927	1220	2506	1312	1012	L6
PSBNR/L5050T25		50	50	300	50	50	43						

DTJNR/L

외경 선삭 홀더
External Turning Holder

DTJNR/L 시리즈
DTJNR/L Series

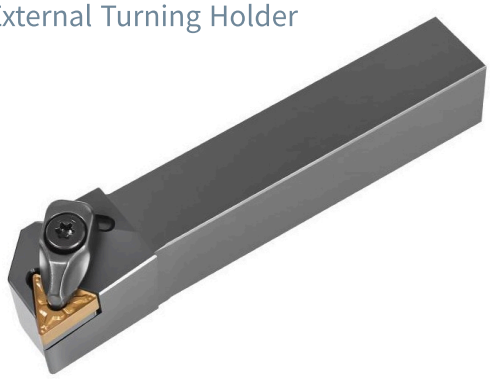

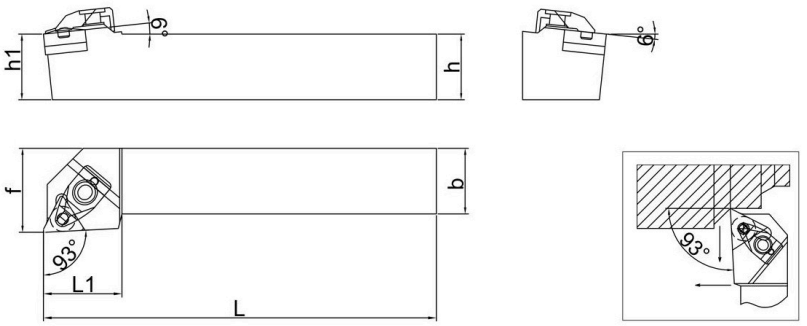

Designation 형번	Inserts/인서트	Dimension (mm)/치수						Parts/부품						
		h	b	L	L1	h1	f	심 TN	핀 DXD	클램프 DYB	위치결정 핀 DWX	고정 나사 MHGD	스프링 TH	렌치 TSA
DTJNR/L1616H16	TN□□1604□□	16	16	100	30	16	20	1603	0512	2412-A	2709	0525	0814	T20
DTJNR/L2020K16		20	20	125	30	20	25							
DTJNR/L2525M16		25	25	150	30	25	32							
DTJNR/L3232P16		32	32	170	32	32	40							

PTFNR/L

외경 선삭 홀더
External Turning Holder

PTFNR/L 시리즈
PTFNR/L Series



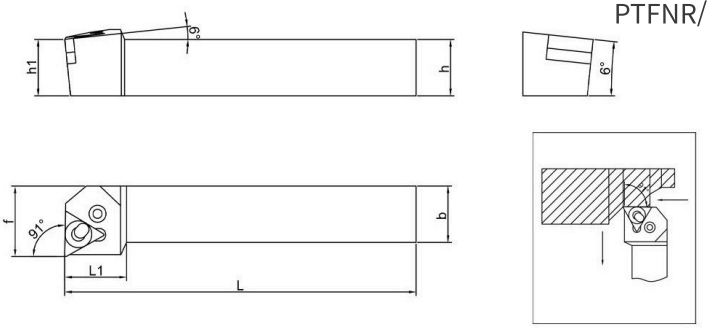

Designation 형번	Inserts/인서트	Dimension (mm)/치수						Parts/부품					
		h	b	L	L1	h1	f	레버 GGX	나사 NLJ-P	심 TN-P	나사 Screw	스프링 TH	렌치 TSA
PTFNR/L1616H16	TN□□1604□□	16	16	100	22	16	20	0313	0610	1602-K	M2.5*6	0409	L2.5 T6
PTFNR/L2020K16		20	20	125	22	20	25						
PTFNR/L2525M16		25	25	150	25	25	32					0411	
PTFNR/L3232P16		32	32	170	25	32	40						

PTJNR/L

외부 급유 외경 선삭 홀더
Turning Holder



PTJNR/L 시리즈
PTJNR/L Series

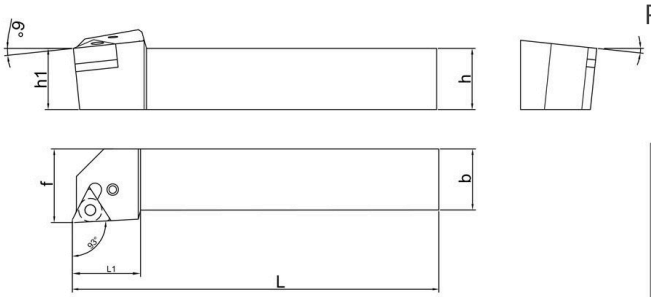

Designation 형번	Inserts/인서트	Dimension (mm)/치수						Parts/부품					
		h	b	L	L1	h1	f	레버 GGX	나사 NLJ-P	심 TN-P	나사 Screw	스프링 TH	렌치 TSA
PTJNR/L1616H16	TN□□1604□□	16	16	100	22	16	20	0313	0610	1602-K	M2.5*6	0409	L2.5 T6
PTJNR/L2020K16		20	20	125	22	20	25						
PTJNR/L2525M16		25	25	150	28	25	32					0411	
PTJNR/L3232P16		32	32	170	28	32	40						

PTJNR/L-A

고압 내부 급유 외경 선삭 홀더
Jetstream Turning Holder



PTJNR/L-A 시리즈
PTJNR/L-A Series

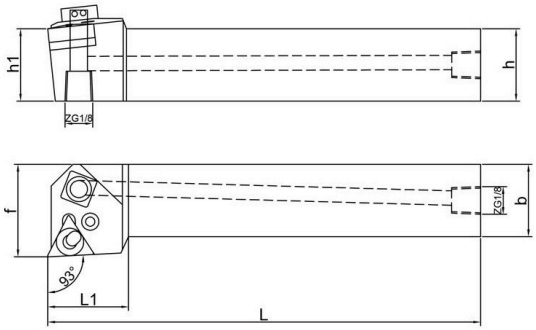

Designation 형번	Inserts/인서트	Dimension (mm)/치수						Parts/부품						내부 급유 나사 규격
		h	b	L	L1	h1	f	레버 GGX	나사 NLJ-P	심 TN-P	나사 Screw	스프링 TH	렌치 TSA	
PTJNR/L2020K16-A	TN□□1604□□	20	20	125	22	20	25	0313	0610	1602-K	M2.5*6	0409	L2.5 T6	ZG1/8
PTJNR/L2525M16-A		25	25	150	28	25	32					0411		
PTJNR/L3232P16-A		32	32	170	28	32	40							

DDJNR/L

외경 선삭 홀더
External Turning Holder



DDJNR/L 시리즈
DDJNR/L Series

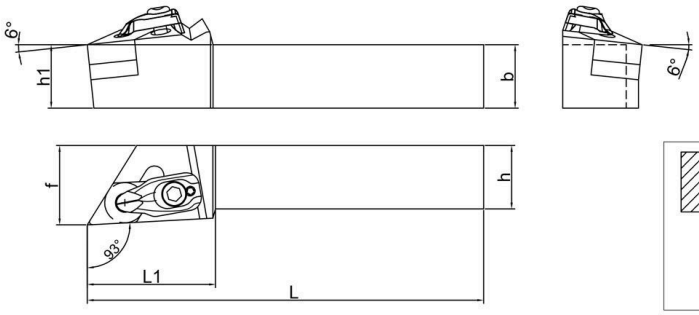

Designation 형번	Inserts/인서트	Dimension (mm)/치수						Parts/부품						
		h	b	L	L1	h1	f	심 DN	핀 DXD	클램프 DYB	위치결정 핀 DWX	고정 나사 MHGD	스프링 TH	렌치 TSA
DDJNR/L2020K15	DN□□1504□□ DN□□1506□□	20	20	125	39	20	25	1506 1504	0614	2712-045	2709	0525	0814	T20
DDJNR/L2525M15		25	25	150	39	25	32							
DDJNR/L3232P15		32	32	170	39	32	40							

DDJNR/L-A

고압 내부 급유 외경 선삭 홀더
Jetstream External Turning Holder



DDJNR/L-A 시리즈
DDJNR/L-A Series

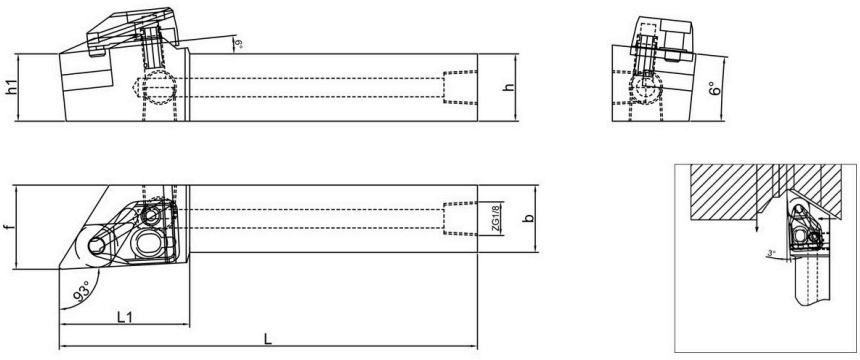

Designation 형번	Inserts/인서트	Dimension (mm)/치수						Parts/부품								내부 급유 나사 규격
		h	b	L	L1	h1	f	DN 심	DXD 핀	DDJ-R/L 클램프	YSX 급유 핀	O O링	MHGD 고정 나사	TH 스프링	TSA 렌치	
DDJNR2020K15-A	DN□□ 1504□□ DN□□ 1506□□	20	20	125	39	20	25	1506 1504	0614	DDJ15-R	0610	O06	0525	0814	T20	ZG1/8
DDJNL2020K15-A		20	20	125	39	20	25			DDJ15-L						
DDJNR2525M15-A		25	25	150	39	25	32			DDJ15-R						
DDJNL2525M15-A		25	25	150	39	25	32			DDJ15-L						
DDJNR3232P15-A		32	32	170	39	32	40			DDJ15-R						
DDJNL3232P15-A		32	32	170	39	32	40			DDJ15-L						

DVJNR/L

외경 선삭 홀더
External Turning Holder



DVJNR/L 시리즈
DVJNR/L Series

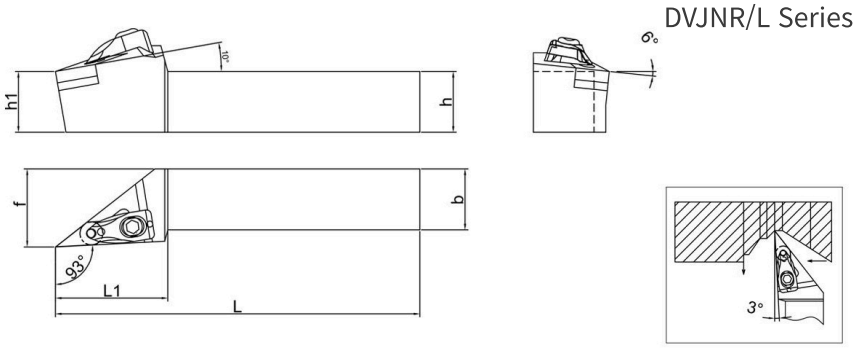

Designation 형번	Inserts/인서트	Dimension (mm)/치수						Parts/부품						
		h	b	L	L1	h1	f	심 VN	핀 DXD	클램프 DYB	위치결정 핀 DWX	고정 나사 MHGD	스프링 TH	렌치 TSA
DVJNR/L1616H16	VN□□1604□□	16	16	100	47	16	20	1603	0512	3012	2709	0525	0814	T20
DVJNR/L2020K16		20	20	125	47	20	25							
DVJNR/L2525M16		25	25	150	47	25	32							
DVJNR/L3232P16		32	32	170	50	32	40							

DVJNR/L-A

고압 내부 급유 외경 선삭 홀더
Jetstream Turning Holder



DVJNR/L-A 시리즈
DVJNR/L-A Series

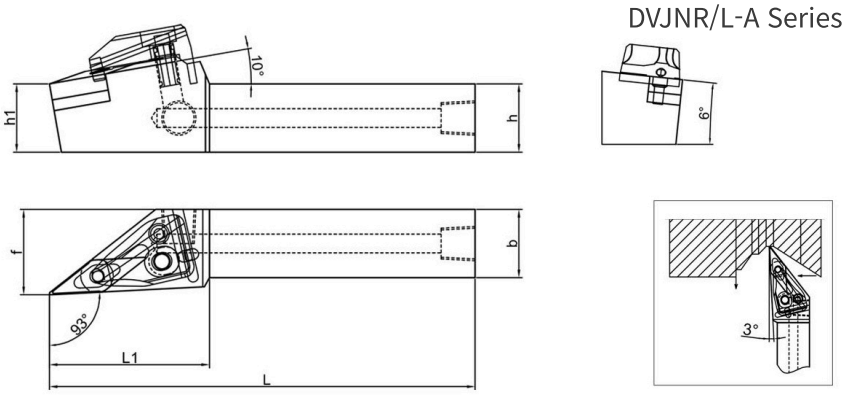

Designation 형번	Inserts/인서트	Dimension (mm)/치수						Parts/부품								내부 급유 나사 규격
		h	b	L	L1	h1	f	VN 심	DXD 핀	DVJ-R/L 클램프	YSX 급유 핀	O O링	MHGD 1 고정 나사	TH 스프링	TSA 렌치	
DVJNR2020K16-A	VN□□ 1604□□	20	20	125	47	20	25	1603	0512	DVJ16-R	0610	O06	0525	0814	T20	ZG1/8
DVJNL2020K16-A		20	20	125	47	20	25			DVJ16-L						
DVJNR2525M16-A		25	25	150	47	25	32			DVJ16-R						
DVJNL2525M16-A		25	25	150	47	25	32			DVJ16-L						
DVJNR3232P16-A		32	32	170	50	32	40			DVJ16-R						
DVJNL3232P16-A		32	32	170	50	32	40			DVJ16-L						

DVQNR/L

외경 선삭 홀더
External Turning Holder



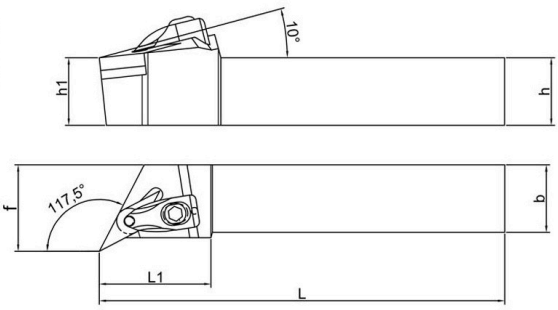

DVQNR/L 시리즈
DVQNR/L Series



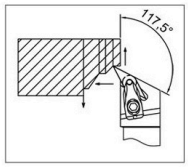

Designation 형번	Inserts/인서트	Dimension (mm)/치수						Parts/부품						
		h	b	L	L1	h1	f	심 VN	핀 DXD	클램프 DYB	위치결정 핀 DWX	고정 나사 MHGD	스프링 TH	렌치 TSA
DVQNR/L2020K16	VN□□1604□□	20	20	125	44	20	25	1603	0512	2412-A	2709	0525	0814	T20
DVQNR/L2525M16		25	25	150	44	25	32							
DVQNR/L3232P16		32	32	170	44	32	40							

DVQNR/L-A

고압 내부 급유 외경 선삭 홀더
Jetstream External Turning Holder



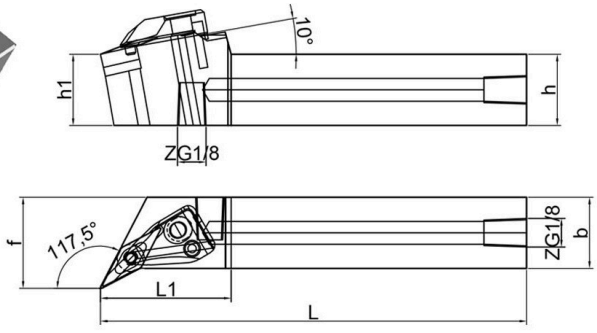

DVQNR/L-A 시리즈
DVQNR/L-A Series

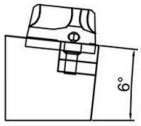

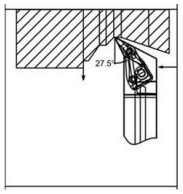

Designation 형번	Inserts/인서트	Dimension (mm)/치수						Parts/부품								내부 급유 나사 규격
		h	b	L	L1	h1	f	VN 심	DXD 핀	DYB 클램프	YSX 급유 핀	O O링	MHGD 고정 나사	TH 스프링	TSA 렌치	
DVQNL2525M16-A	VN□□ / 1604□□	25	25	150	47	25	32	1603	0512	DVQ16-R	0610	O06	0525	0814	T20	ZG1/8
DVQNR3232P16-A	1O04L	32	32	170	50	32	40			DVQ16-L						

DVVNN

외경 선삭 홀더
External Turning Holder

DVVNN 시리즈
DVVNN Series

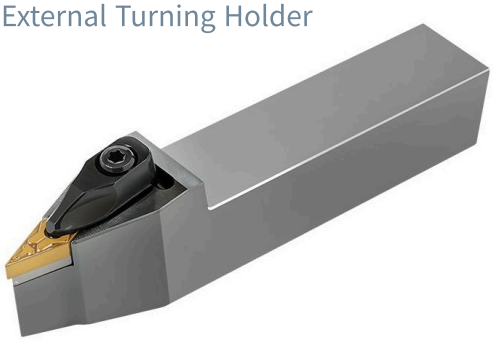

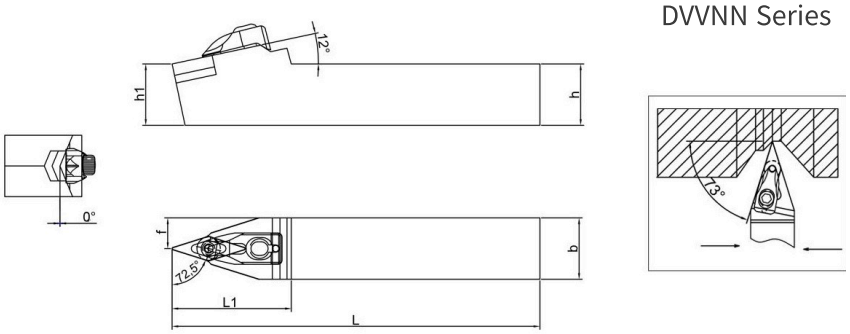

Designation 형번	Inserts/인서트	Dimension (mm)/치수						Parts/부품						
		h	b	L	L1	h1	f	심 VN	핀 DXD	클램프 DYB	위치결정 핀 DWX	고정 나사 MHGD	스프링 TH	렌치 TSA
DVVNN2020K16	VN□□1604□□	20	20	125	52	20	10	1603	0512	3112	2709	0525	0814	LT20
DVVNN2525M16		25	25	150	52	25	12.5							
DVVNN3232P16		32	32	170	52	32	16							

DVVNN-A

고압 내부 급유 외경 선삭 홀더
Jetstream External Turning Holder

DVVNN-A 시리즈
DVVNN-A Series

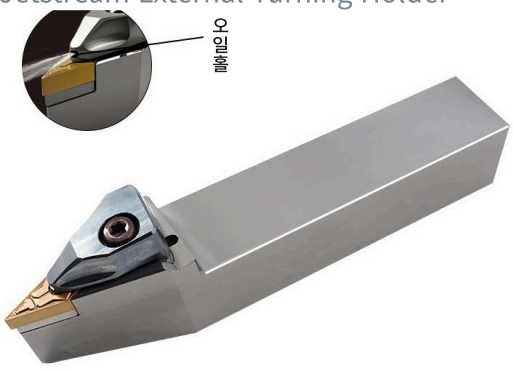

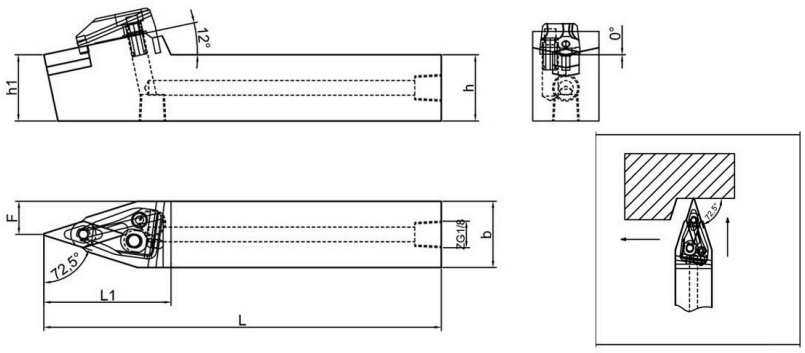

Designation 형번	Inserts/인서트	Dimension (mm)/치수						Parts/부품								내부 급유 나사 규격
		h	b	L	L1	h1	F	VN 심	MXD 핀	DVJ-R/L 클램프	YSX 급유 핀	O O링	MHGD 고정 나사	TH 스프링	TSA 렌치	
DVVNN2020K16-A	VN□□ 1604□□	20	20	125	48	20	10	1603	0512	DVJ16-R	0610	O06	0525	0814	T20	ZG1/8
DVVNN2525M16-A		25	25	150	48	25	12.5									
DVVNN3232P16-A		32	32	170	52	25	16									

DVUNR/L

외경 선삭 홀더
External Turning Holder

DVUNR/L 시리즈
DVUNR/L Series



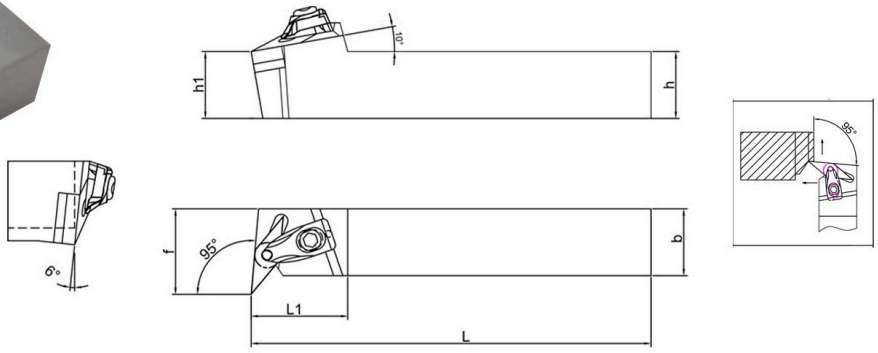

Designation 형번	Inserts/인서트	Dimension (mm)/치수						Parts/부품						
		h	b	L	L1	h1	f	심 VN	핀 DXD	클램프 DYB	위치결정 핀 DWX	고정 나사 MHGD	스프링 TH	렌치 TSA
DVUNR/L2020K16	VN□□1604□□	20	20	125	38	20	30	1603	0512	2412 -032	2709	0525	0814	T20
DVUNR/L2525M16		25	25	150	38	25	32							
DVUNR/L3232P16		32	32	170	38	32	40							

DVPNR/L

외경 선삭 홀더
External Turning Holder

DVPNR/L 시리즈
DVPNR/L Series



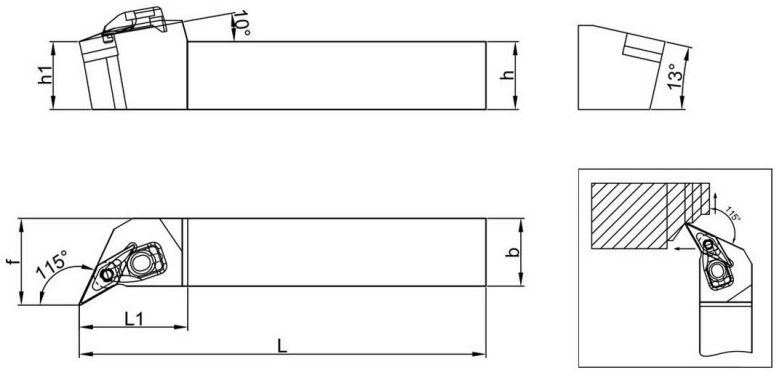

Designation 형번	Inserts/인서트	Dimension (mm)/치수						Parts/부품						
		h	b	L	L1	h1	f	심 VN	핀 DXD	클램프 DYB	위치결정 핀 DWX	고정 나사 MHGD	스프링 TH	렌치 TSA
DVPNR/L2020K16	VN□□1604□□	20	20	125	40	20	25	1603	0512	2412 -032	2709	0525	0814	T20
DVPNR/L2525M16		25	25	150	40	25	32							
DVPNR/L3232P16		32	32	170	40	32	40							

WWLNR/L

외경 선삭 홀더
External Turning Holder



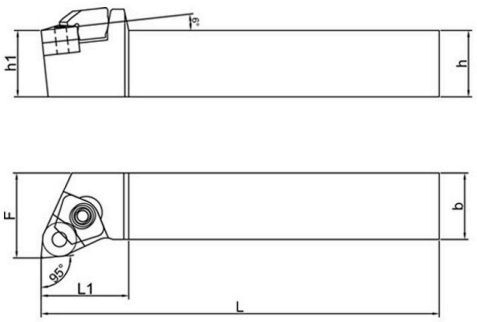

WWLNR/L 시리즈
WWLNR/L Series

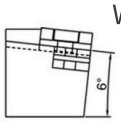

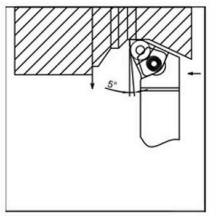

Designation 형번	Inserts/인서트	Dimension (mm)/치수						Parts/부품					
		h	b	L	L1	h1	F	 심 WN	 핀 WXD	 클램프 WYB	 고정 나사 MHGD	 스프링 TH	 렌치 TSA
WWLNR2020K08	WN□□0804□□	20	20	125	33	20	25	0804	0619	1916-W	0525	0814	T20
WWLNL2020K08		20	20	125	33	20	25						
WWLNR2525M08		25	25	150	33	25	32						
WWLNL2525M08		25	25	150	33	25	32						
WWLNR3232P08		32	32	170	40	32	40						
WWLNL3232P08		32	32	170	40	32	40						

WWLNR/L-A

고압 내부 급유 외경 선삭 홀더
Jetstream External Turning Holder

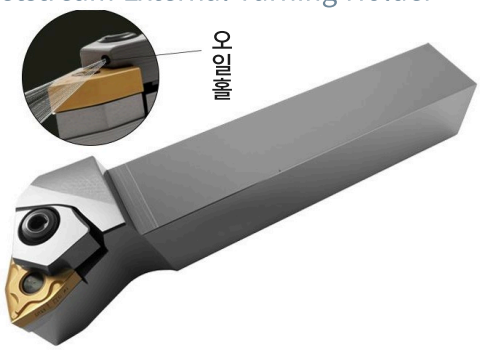

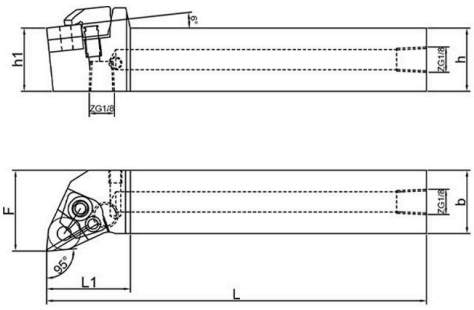

WWLNR/L-A 시리즈
WWLNR/L-A Series

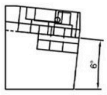

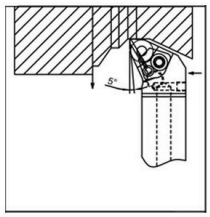

Designation 형번	Inserts/인서트	Dimension (mm)/치수						Parts/부품								내부 급유 나사 규격
		h	b	L	L1	h1	F	WN 심	WXD 핀	WWL-R/L 클램프	YSX 급유 핀	O O링	MHGD 고정 나사	TH 스프링	TSA 렌치	
WWLNR2020K08-A	WN□□ 0804□□	20	20	125	33	20	25	0804	0619	WWL08-R	0610	O06	0525	0814	T20	ZG1/8
WWLNL2020K08-A		20	20	125	33	20	25			WWL08-L						
WWLNR2525M08-A		25	25	150	33	25	32			WWL08-R						
WWLNL2525M08-A		25	25	150	33	25	32			WWL08-L						
WWLNR3232P08-A		32	32	170	40	32	40			WWL08-R						
WWLNL3232P08-A		32	32	170	40	32	40			WWL08-L						

WTJNR/L

외경 선삭 홀더
External Turning Holder

WTJNR/L 시리즈
WTJNR/L Series



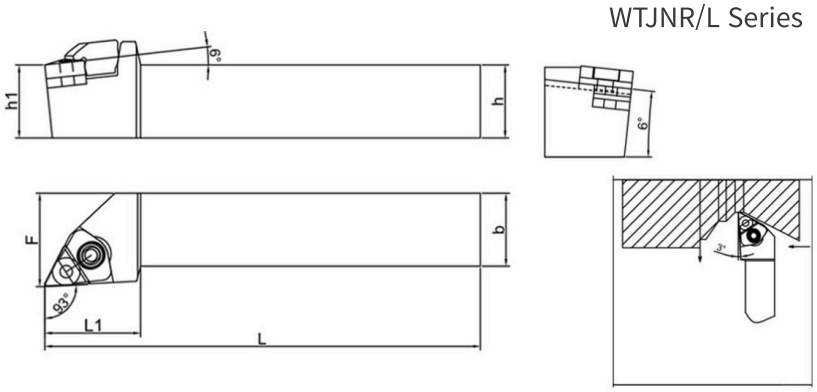

Designation 형번	Inserts/인서트	Dimension (mm)/치수						Parts/부품					
		h	b	L	L1	h1	F	심 TN	핀 WXD	클램프 WYB	고정 나사 MHGD	스프링 TH	렌치 TSA
WTJNR2020K16	TN□□1604□□	20	20	125	33	20	25	1603	0515	1916-T	0525	0814	T20
WTJNL2020K16		20	20	125	33	20	25						
WTJNR2525M16		25	25	150	33	25	32						
WTJNL2525M16		25	25	150	33	25	32						
WTJNR3232P16		32	32	170	40	32	40						
WTJNL3232P16		32	32	170	40	32	40						

WTJNR/L-A

고압 내부 급유 외경 선삭 홀더
Jetstream External Turning Holder

WTJNR/L-A 시리즈
WTJNR/L-A Series

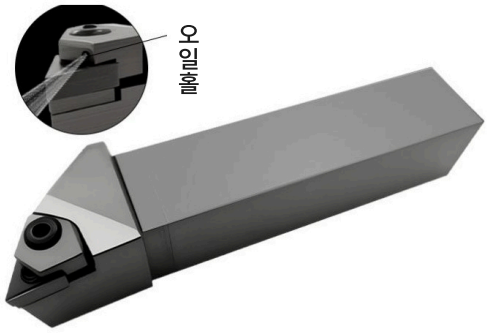

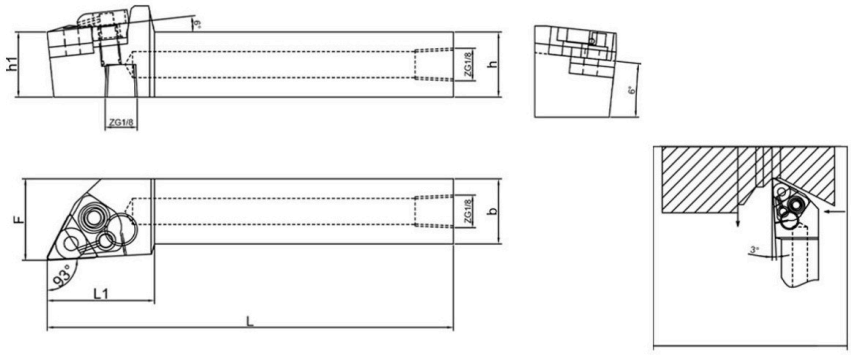

Designation 형번	Inserts/인서트	Dimension (mm)/치수						Parts/부품							내부 급유 나사 규격
		h	b	L	L1	h1	F	TN 심	WXD 핀	WTJ16-R/L 클램프	YSX 급유 핀	O O링	MHGD 고정 나사	TH 스프링	TSA 렌치	
WTJNR2020K16-A	TN□□ 1604□□	20	20	125	33	20	25	1603	0515	WTJ16-R	0610	O06	0525	0814	T20	ZG1/8
WTJNL2020K16-A		20	20	125	33	20	25			WTJ16-L						
WTJNR2525M16-A		25	25	150	33	25	32			WTJ16-R						
WTJNL2525M16-A		25	25	150	33	25	32			WTJ16-L						
WTJNR3232P16-A		32	32	170	40	32	40			WTJ16-R						
WTJNL3232P16-A		32	32	170	40	32	40			WTJ16-L						

선삭 공구

TURNING TOOL

SDNCN SDQCR/L SDJCR/L
SCLCR/L SVVC(B)N SVJC(B)R/L
SVUC(B)R/L SVQC(B)R/L



CROWN TOOLS 전문가의 선택

CROWN TOOLS EXPERT PREFERRED

SDNCN

외경 선삭 홀더
External Turning Holder

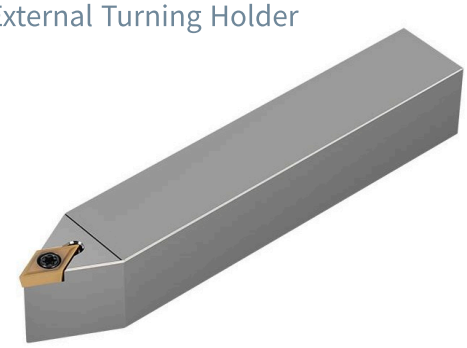

SDNCN 시리즈
SDNCN Series

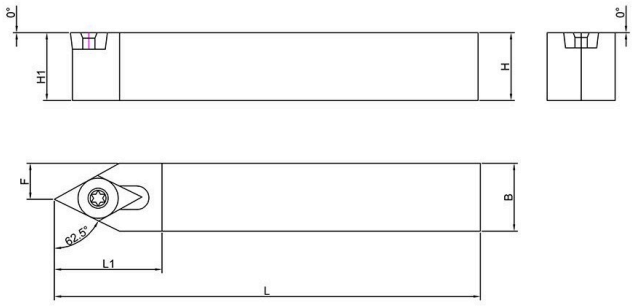

Designation 형번	Inserts/인서트	Dimension (mm)/치수						Parts/부품	
		H	B	L	L1	H1	F	Screw 나사	Wrench 렌치
SDNCN1010K07	DC□□0702	10	10	125	20	10	5	M2.5*6	T-8
SDNCN1212K07		12	12	125	20	12	6		
SDNCN1212H11	DC□□11T3	12	12	100	24	12	6	M3.5*8	T-15
SDNCN1616H11		16	16	100	27	16	8		
SDNCN2020K11		20	20	125	27	20	10		
SDNCN2525M11		25	25	150	27	25	12.5		

SDQCR/L

외경 선삭 홀더
External Turning Holder

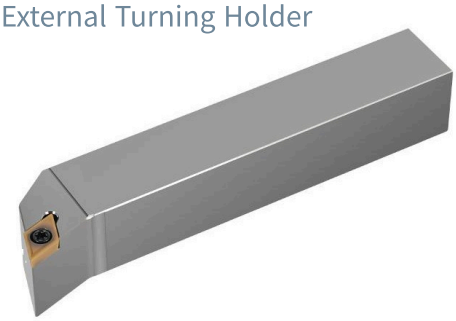

SDQCR/L 시리즈
SDQCR/L Series

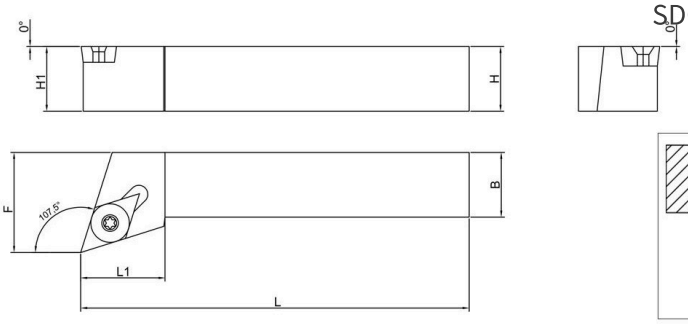

Designation 형번	Inserts/인서트	Dimension (mm)/치수						Parts/부품	
		H	B	L	L1	H1	F	Screw 나사	Wrench 렌치
SDQCR/L1010H07	DC□□0702	10	10	100	15	10	12	M2.5*6	T8
SDQCR/L1212H07		12	12	100	18	12	16		
SDQCR/L1212H11	DC□□11T3	12	12	100	18	12	16	M3.5*8	T15
SDQCR/L1616H11		16	16	100	22	16	20		
SDQCR/L2020K11		20	20	125	25	20	25		
SDQCR/L2525M11		25	25	150	25	25	32		

SDJCR/L

외경 선삭 홀더
External Turning Holder

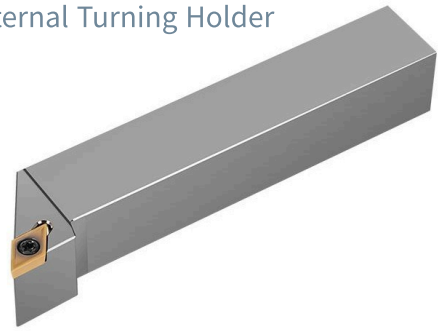

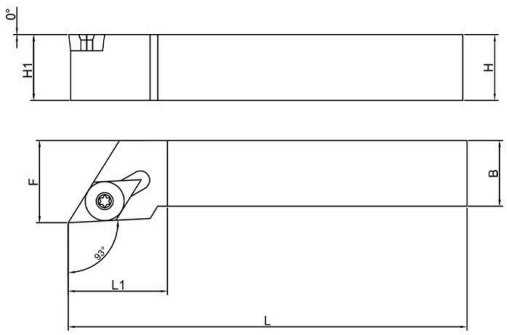

SDJCR/L 시리즈
SDJCR/L Series

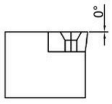

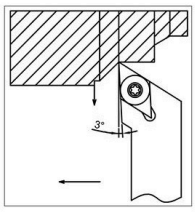

Designation 형번	Inserts/인서트	Dimension (mm)/치수						Parts/부품	
		H	B	L	L1	H1	F	Screw 나사	Wrench 렌치
SDJCR/L1010H07	DC□□0702	10	10	100	18	10	12	M2.5*6	T-8
SDJCR/L1212H07		12	12	100	20	12	16		
SDJCR/L1616H07		16	16	100	20	16	20		
SDJCR/L1212H11	DC□□11T3	12	12	100	22	12	16	M3.5*8	T-15
SDJCR/L1616H11		16	16	100	22	16	20		
SDJCR/L2020K11		20	20	125	25	20	25		
SDJCR/L2525M11		25	25	150	32	25	32		
SDJCR/L3232P11		32	32	170	36	32	40		

SCLCR/L

외경 선삭 홀더
External Turning Holder

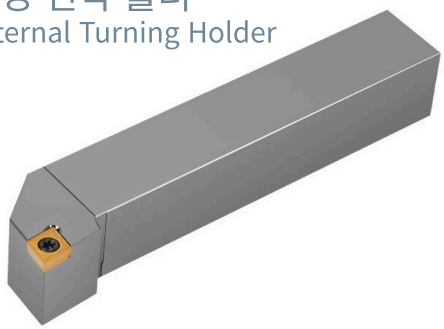

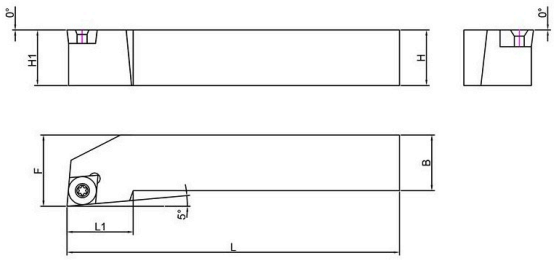

SCLCR/L 시리즈
SCLCR/L Series

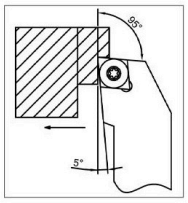

Designation 형번	Inserts/인서트	Dimension (mm)/치수						Parts/부품	
		H	B	L	L1	H1	F	Screw 나사	Wrench 렌치
SCLCR/L1010H06	CC□□0602	10	10	100	15	10	12	M2.5*6	T-8
SCLCR/L1212H06		12	12	100	15	12	16		
SCLCR/L1212H09	CC□□09T3	12	12	100	20	12	16	M3.5*8	T-15
SCLCR/L1616H09		16	16	100	20	16	20		
SCLCR/L2020K09		20	20	125	22	20	25		
SCLCR/L2525M09		25	25	150	22	25	32		
SCLCR/L2020K12	CC□□1204	20	20	125	22	20	25	M5.0*12	T-20
SCLCR/L2525M12		25	25	150	28	25	32		
SCLCR/L3232P12		32	32	170	30	32	40		

SVVC(B)N

외경 선삭 홀더
External Turning Holder

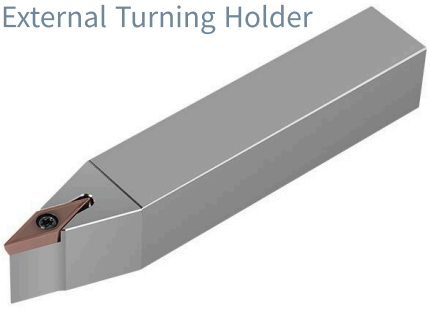

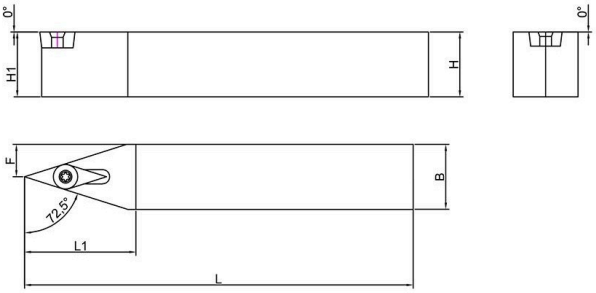

SVVC(B)N 시리즈
SVVC(B)N Series

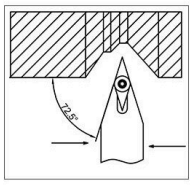

Designation 형번	Inserts/인서트	Dimension (mm)/치수						Parts/부품	
	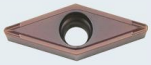	H	B	L	L1	H1	F	Screw 나사	Wrench 렌치
SVVC(B)N1616H11	VC(B)□□1103	16	16	100	28	16	8	M2.5*6	T-8
SVVC(B)N2020K11		20	20	125	35	20	10		
SVVC(B)N2525M11		25	25	150	35	25	12.5		
SVVC(B)N1616H16	VC(B)□□1604	16	16	100	32	16	8	M3.5*8	T-15
SVVC(B)N2020K16		20	20	125	35	20	10		
SVVC(B)N2525M16		25	25	150	38	25	12.5		
SVVC(B)N3232P16		32	32	170	45	32	16		

SVJC(B)R/L

외경 선삭 홀더
External Turning Holder

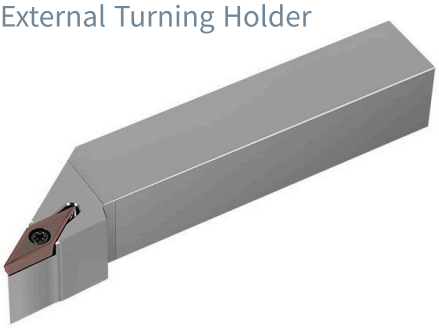

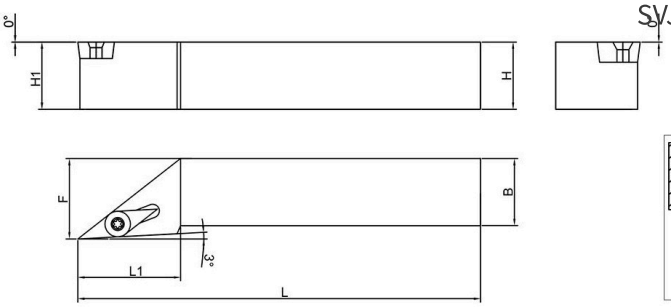

SVJC(B)R/L 시리즈
SVJC(B)R/L Series

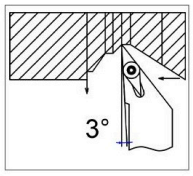

Designation 형번	Inserts/인서트	Dimension (mm)/치수						Parts/부품	
	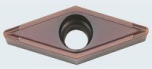	H	B	L	L1	H1	F	Screw 나사	Wrench 렌치
SVJC(B)R/L1212H11	VC(B)□□1103	12	12	100	25	12	16	M2.5*6	T-8
SVJC(B)R/L1616H11		16	16	100	28	16	20		
SVJC(B)R/L2020K11		20	20	125	35	20	25		
SVJC(B)R/L2525M11		25	25	150	45	25	32		
SVJC(B)R/L1616H16	VC(B)□□1604	16	16	100	32	16	20	M3.5*8	T-15
SVJC(B)R/L2020K16		20	20	125	35	20	25		
SVJC(B)R/L2525M16		25	25	150	38	25	32		
SVJC(B)R/L3232P16		32	32	170	45	32	40		

SVUC(B)R/L

외경 선삭 홀더
External Turning Holder



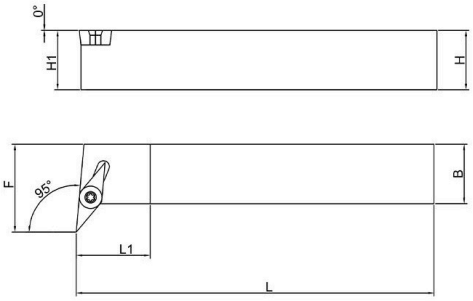

SVUC(B)R/L 시리즈
SVUC(B)R/L Series

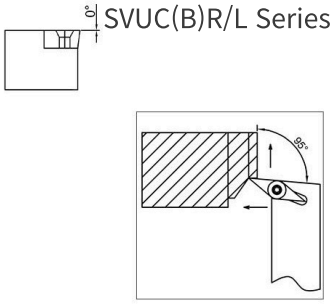

Designation 형번	Inserts/인서트	Dimension (mm)/치수						Parts/부품	
		H	B	L	L1	H1	F	Screw 나사	Wrench 렌치
SVUC(B)R/L1616H11	VC(B)□□1103	16	16	100	16	16	20	M2.5*6	T-8
SVUC(B)R/L2020K11		20	20	125	16	20	30		
SVUC(B)R/L2020K16	VC(B)□□1604	20	20	125	25	20	30	M3.5*8	T-15
SVUC(B)R/L2525M16		25	25	150	25	25	35		

SVQC(B)R/L

외경 선삭 홀더
External Turning Holder



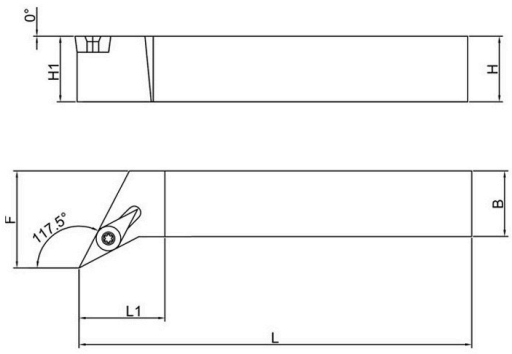

SVQC(B)R/L 시리즈
SVQC(B)R/L Series

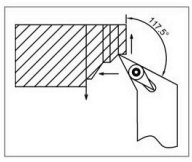

Designation 형번	Inserts/인서트	Dimension (mm)/치수						Parts/부품	
		H	B	L	L1	H1	F	Screw 나사	Wrench 렌치
SVQC(B)R/L1616H11	VC(B)□□1103	16	16	100	25	16	20	M2.5*6	T8
SVQC(B)R/L2020K11		20	20	125	25	20	25		
SVQC(B)R/L1616H16	VC(B)□□1604	16	16	100	30	16	20	M3.5*8	T15
SVQC(B)R/L2020K16		20	20	125	35	20	25		
SVQC(B)R/L2525M16		25	25	150	35	25	32		
SVQC(B)R/L3232P16		32	32	170	35	32	40		

보링바 식별 시스템

Boring Bar Identification System

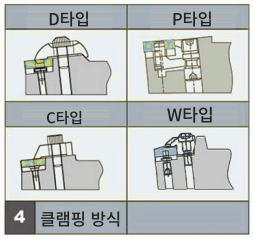

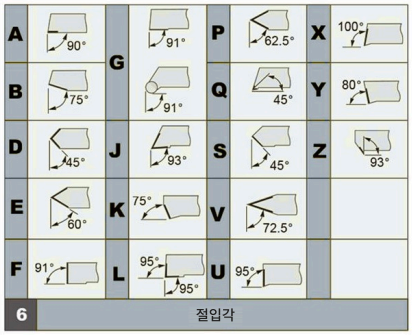

내부 쿨런트 통로로 절삭유를 절삭날에 직접 공급

10 내부 급유

1	2	3	4	5	6	7	8	9	10
S	06	H	- S	C	L	C	R	04	A

1 재질

C	초경
H	고속도강
S	합금강

2 생크 지름

3 길이

H	100
K	125
M	150
N	160
P	170
Q	180
R	200
S	250
T	300
U	350
V	400
W	450
Y	500

5 인서트 형상

C	마름모 꼭지각 80°
D	마름모 꼭지각 55°
K	평행사변형 꼭지각 55°
R	원형
S	정사각형
T	정삼각형
V	마름모 꼭지각 35°
W	특수 육각형

7 여유각

C	7°
B	5°
N	0°
P	11°

8 방향

L	
R	

9 절삭날 길이



내경 보링바의 핵심 특징은 고강성(진동 억제를 위해 초경 소재를 주로 사용)과 고정밀입니다. 헤드부에는 정밀 미세 조정 기구가 있어 내경을 정확하게 제어할 수 있습니다. 다양한 가공 요구에 맞춰 모듈화·다양화된 형식을 갖추고, 대부분 내부 쿨런트 통로를 설계하여 깊은 구멍이나 난삭재 가공에서도 효율과 품질을 확보합니다.

선삭 공구

TURNING TOOL

PTUNR/L PTUNR/L-A
PWLNR/L PWLNR/L-A
PCLNR/L PCLNR/L-A



CROWN TOOLS 전문가의 선택

CROWN TOOLS EXPERT PREFERRED

P형 / S형 내경 보링바

INTERNAL BORING TOOLS · 1 / 2

P.33

PTUNR/L
홀더 / HOLDER

P.33

PTUNR/L-A
홀더 / HOLDER

P.34

PWLNR/L
홀더 / HOLDER

P.35

PWLNR/L-A
홀더 / HOLDER

P.36

PCLNR/L
홀더 / HOLDER

P.37

PCLNR/L-A
홀더 / HOLDER

P.39

STFCR/L
홀더 / HOLDER

P.40

STUCR/L
홀더 / HOLDER

P.41

STUCR/L-A
홀더 / HOLDER

P.41

STWCR/L
홀더 / HOLDER

P.42

STUPR/L
홀더 / HOLDER

P.42

STUPR/L-A
홀더 / HOLDER

P.43

SDWCR/L
홀더 / HOLDER

P.44

SCLCR/L
홀더 / HOLDER

P.45

SCLCR/L-A
홀더 / HOLDER

P.46

SCLCR/L 이경
홀더 / HOLDER

P.47

SDQCR/L
홀더 / HOLDER

P.48

SDUCR/L
홀더 / HOLDER

P.49

SDUCR/L-A
홀더 / HOLDER

P.50

SWUNR/L
홀더 / HOLDER

P형 / S형 내경 보링바

P.50



SWUNR/L-A
홀더 / HOLDER

P.51



DVXNR/L
홀더 / HOLDER

P.51



DVXNR/L-A
홀더 / HOLDER

P.52



DVQNR/L
홀더 / HOLDER

P.52



DVQNR/L-A
홀더 / HOLDER

P.53



DVUNR/L
홀더 / HOLDER

P.53



DVUNR/L-A
홀더 / HOLDER

PTUNR/L

내경 보링바
Internal Boring Bars

PTUNR/L 시리즈
PTUNR/L Series



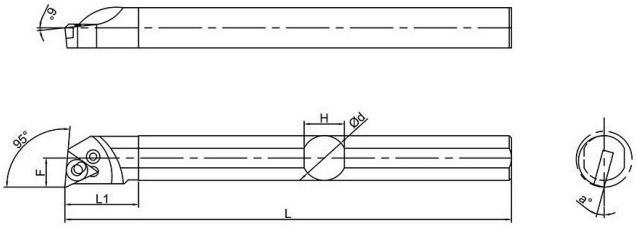

Designation 형번	Inserts/인서트	Dimension (mm)/치수							Parts/부품					
		ΦD	Φd	H	L	L1	F	a°	레버 GGX	나사 NLJ-P	심 TN-P	나사 Screw	스프링 TH	렌치 TSA
S20R-PTUNR/L16	TN□□ 1604□□	25	20	18	200	30	13	15	0313A	0607-P	⊗	⊗	0405	L2.5 T6
S25S-PTUNR/L16		32	25	23	250	35	16.5	12						
S32T-PTUNR/L16		44	32	29	300	40	22.5	17	0313	0610-P	1602-K	M2.5*6	0411	
S40U-PTUNR/L16		50	40	37	350	45	27	15						

PTUNR/L-A

내부 급유 내경 보링바
Internal Coolant Boring Bar

PTUNR/L-A 시리즈
PTUNR/L-A Series



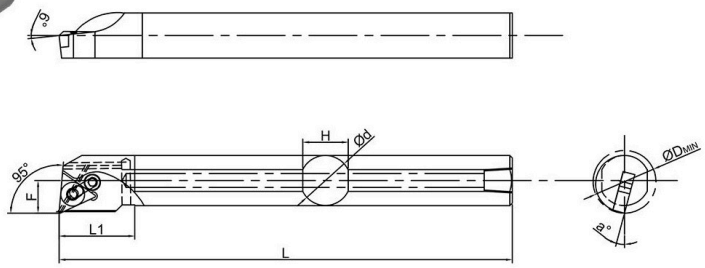

Designation 형번	Inserts/인서트	Dimension (mm)/치수							Parts/부품						내부 급유 나사 규격
		ΦD	Φd	H	L	L1	F	a°	레버 GGX	나사 NLJ-P	심 TN-P	나사 Screw	스프링 TH	렌치 TSA	
S20Q-PTUNR/L16-A	TN□□ 1604□□	25	20	18	180	30	13	15	0313A	0607-P	⊗	⊗	0405	L2.5 T6	ZG1/8
S25R-PTUNR/L16-A		32	25	23	200	35	16.5	12							
S32S-PTUNR/L16-A		44	32	29	250	40	22.5	17	0313	0610-P	1602-K	M2.5*6	0411		
S40T-PTUNR/L16-A		50	40	37	300	45	27	15							

PWLNR/L

내경 보링바
Internal Boring Bars

PWLNR/L 시리즈
PWLNR/L Series



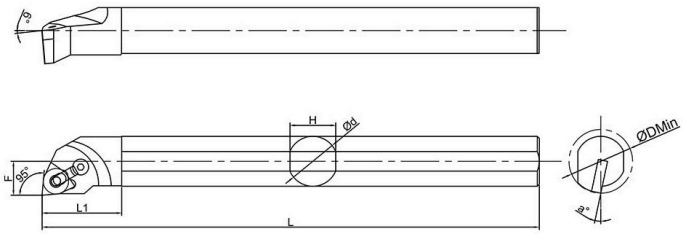

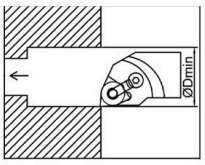

Designation 형번	Inserts/인서트	Dimension (mm)/치수							Parts/부품					
		ΦD	Φd	H	L	L1	F	a°	레버 GGX	나사 NLJ-P	심 WN-P-K	나사 Screw	스프링 TH	렌치 Wrench
S20R-PWLNR/L08	WN□□ 0804□□	25	20	18	200	23	13	15	0514A	0816-P	⊗	⊗	⊗	L3.0
S25P-PWLNR/L08		32	25	23	170	32	17	12	0516A	0809-P	⊗	⊗	0607	
S25R-PWLNR/L08		32	25	23	200	32	17	12						
S25S-PWLNR/L08		32	25	23	250	32	17	12						
S32R-PWLNR/L08		44	32	29	200	32	22	17	0516	0812-P	0803-K	M2.5*6	0608	L3.0 T6
S32S-PWLNR/L08		44	32	29	250	32	22	17						
S32T-PWLNR/L08		44	32	29	300	32	22	17						
S40R-PWLNR/L08		54	40	37	200	40	27	15						
S40S-PWLNR/L08		54	40	37	250	40	27	15						
S40T-PWLNR/L08		54	40	37	300	40	27	15						
S40U-PWLNR/L08		54	40	37	350	40	27	15						

PWLNR/L-A

내부 급유 내경 보링바
Internal Coolant Boring Bar

PWLNR/L-A 시리즈
PWLNR/L-A Series



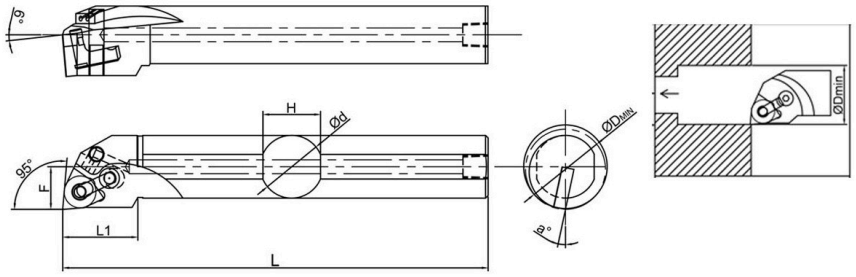

Designation 형번	Inserts/인서트	Dimension (mm)/치수							Parts/부품						내부 급유 나사 규격
	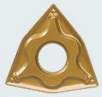	ΦD	Φd	H	L	L1	F	a°	레버 GGX	나사 NLJ-P	심 WN-P	나사 Screw	스프링 TH	렌치 TSA	
S20R-PWLNR/L08-A	WN□□ 0804□□	25	20	18	200	32	13	15	0514A	0816-P	⊗	⊗	⊗	L3.0	ZG1/8
S25P-PWLNR/L08-A		32	25	23	170	32	17	12	0516A	0809-P	⊗	⊗	0607		
S25R-PWLNR/L08-A		32	25	23	200	32	17	12							
S25S-PWLNR/L08-A		32	25	23	250	32	17	12							
S32R-PWLNR/L08-A		44	32	29	200	32	22	17	0516	0812-P	0803-K	M2.5*6	0608	L3.0 T6	
S32S-PWLNR/L08-A		44	32	29	250	32	22	17							
S32T-PWLNR/L08-A		44	32	29	300	32	22	17							
S40R-PWLNR/L08-A		54	40	37	200	40	27	15							
S40S-PWLNR/L08-A		54	40	37	250	40	27	15							
S40T-PWLNR/L08-A		54	40	37	300	40	27	15							
S40U-PWLNR/L08-A		54	40	37	350	40	27	15							

PCLNR/L

내경 보링바
Internal Boring Bars

PCLNR/L 시리즈
PCLNR/L Series



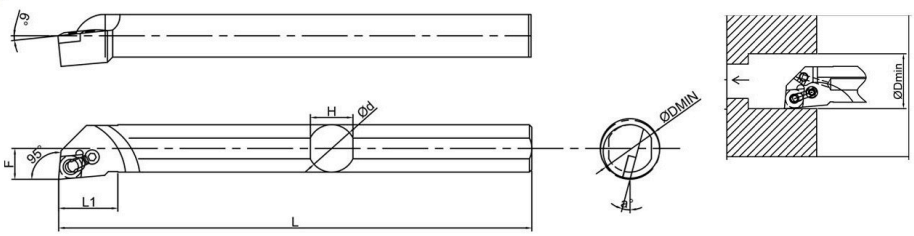

Designation 형번	Inserts/인서트	Dimension (mm)/치수							Parts/부품					
		ΦD	Φd	H	L	L1	F	a°	레버 GGX	나사 NLJ-P	심 TN-P	나사 Screw	스프링 TH	렌치 TSA
S20R-PCLNR/L12	CN□□ 1204□□	25	20	18	200	23	13	15	0516A	0809	⊗	⊗	0607	L3.0
S25P-PCLNR/L12		32	25	23	170	32	17	12						
S25R-PCLNR/L12		32	25	23	200	32	17	12						
S25S-PCLNR/L12		32	25	23	250	32	17	12						
S32R-PCLNR/L12		40	32	29	200	32	22	17	0516	0812	1203 -K-R/L	M2.5*6	0608	L3.0 T6
S32S-PCLNR/L12		40	32	29	250	32	22	17						
S32T-PCLNR/L12		40	32	29	300	32	22	17						
S40R-PCLNR/L12		50	40	37	200	40	27	15						
S40S-PCLNR/L12		50	40	37	250	40	27	15						
S40T-PCLNR/L12		50	40	37	300	40	27	15						
S40U-PCLNR/L12		50	40	37	350	40	27	15						

PCLNR/L-A

내부 급유 내경 보링바
Internal-Coolant Boring Bar

PCLNR/L-A 시리즈
PCLNR/L-A Series



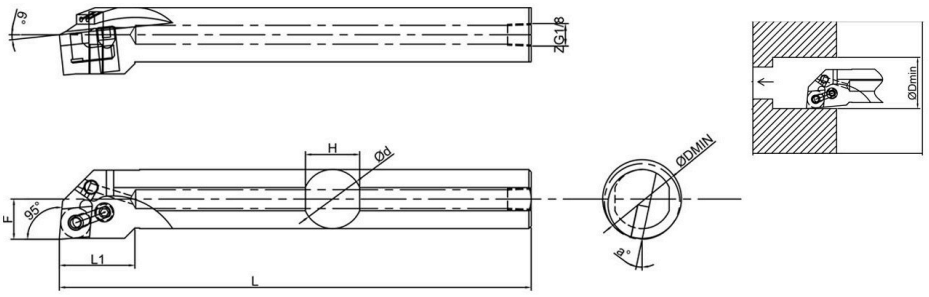

Designation 형번	Inserts/인서트	Dimension (mm)/치수							Parts/부품						내부 급유 나사 규격
		ΦD	Φd	H	L	L1	F	a°	레버 GGX	나사 NLJ-P	심 CN-P	나사 Screw	스프링 TH	렌치 TSA	
S20R-PCLNR/L12-A	CN□□ 1204□□	25	20	18	200	23	13	15	0516A	0809-P	⊗	⊗	0607	L3.0	ZG1/8
S25P-PCLNR/L12-A		32	25	23	170	32	17	12							
S25R-PCLNR/L12-A		32	25	23	200	32	17	12							
S25S-PCLNR/L12-A		32	25	23	250	32	17	12							
S32R-PCLNR/L12-A		40	32	29	200	32	22	17	0516	0812-P	CN-P 1203 -K-R/L	M2.5*6	0608	L3.0 T6	
S32S-PCLNR/L12-A		40	32	29	250	32	22	17							
S32T-PCLNR/L12-A		40	32	29	300	32	22	17							
S40R-PCLNR/L12-A		50	40	37	200	40	27	15							
S40S-PCLNR/L12-A		50	40	37	250	40	27	15							
S40T-PCLNR/L12-A		50	40	37	300	40	27	15							
S40U-PCLNR/L12-A		50	40	37	350	40	27	15							

선삭 공구

TURNING TOOL

SCLCR/L SCLCR/L 이경
SDQCR/L SDUCR/L SDWCR/L
STFCR/L STUCR/L STUPR/L STWCR/L

고강성·고정밀로 완성하는 고품질 보링 가공

다양한 규격·각도·종류의 바로 보링 가공을 더 쉽게



CROWN TOOLS 전문가의 선택

CROWN TOOLS EXPERT PREFERRED

STFCR/L

내경 보링바
Internal Boring Bars

STFCR/L 시리즈
STFCR/L Series



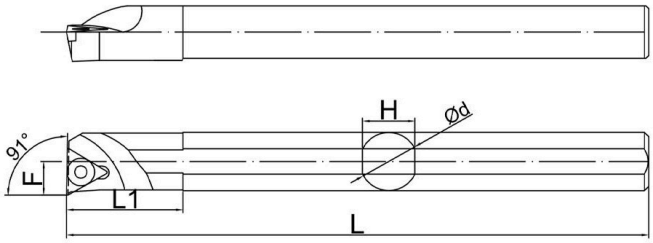

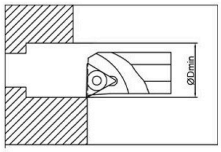

Designation 형번	Inserts/인서트	Dimension (mm)/치수							Parts/부품	
		ΦD	Φd	L	L1	F	H	a°	Screw 나사	Wrench 렌치
S08K-STFCR/L09	TC□□0902	11	8	125	16	5	7	15	M2.2*6	T6
S10K-STFCR/L09		13	10	125	16	6	9	13		
S12M-STFCR/L09		16	12	150	16	7	11	10		
S10K-STFCR/L11	TC□□1102	13	10	125	16	6	9	12	M2.5*6	T8
S12M-STFCR/L11		16	12	150	16	7	11	10		
S14N-STFCR/L11		18	14	160	16	8	13	10		
S14Q-STFCR/L11		18	14	180	16	8	13	10		
S16N-STFCR/L11		20	16	160	16	9	15	8		
S16Q-STFCR/L11		20	16	180	16	9	15	8		
S20Q-STFCR/L11		25	20	180	25	11	18	6		
S20R-STFCR/L11		25	20	200	25	11	18	6		
S16Q-STFCR/L16	TC□□16T3	20	16	180	16	9	15	8	M3.5*8	T15
S20Q-STFCR/L16		25	20	180	25	11.5	18	8		
S20R-STFCR/L16		25	20	200	25	11.5	18	8		
S25R-STFCR/L16		31	25	200	25	14	23	6		
S25S-STFCR/L16		31	25	250	25	14	23	6		
S32S-STFCR/L16		39	32	250	32	17.5	29	4		
S32T-STFCR/L16		39	32	250	32	17.5	29	4		

STUCR/L

내경 보링바
Internal Boring Bars

STUCR/L 시리즈
STUCR/L Series



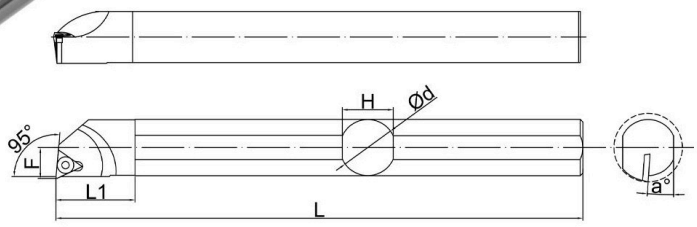

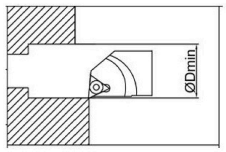

Designation 형번	Inserts/인서트	Dimension (mm)/치수							Parts/부품	
		ΦD	Φd	L	L1	F	H	a°	Screw 나사	Wrench 렌치
S06H-STUBR/L06	TB□□0602	7	6	100	15	3.5	5.4	15	M2.0*4	T6
S08K-STUCR/L09	TC□□0902	10	8	125	16	5	7	15	M2.2*5	T6
S10K-STUCR/L09		13	10	125	16	6	9	13		
S12K-STUCR/L09		16	12	125	16	7	11	13		
S10K-STUCR/L11	TC□□1102	13	10	125	16	6	9	12	M2.5*6	T8
S12M-STUCR/L11		16	12	150	16	7	11	10		
S14N-STUCR/L11		18	14	160	16	8	13	10		
S16N-STUCR/L11		20	16	160	16	9	15	8		
S16Q-STUCR/L11		20	16	180	16	9	15	8		
S20Q-STUCR/L11		25	20	180	25	11	19	6		
S20R-STUCR/L11		25	20	200	25	11	19	6		
S16N-STUCR/L16	TC□□16T3	20	16	160	16	9.5	15	8	M3.5*8	T15
S16Q-STUCR/L16		20	16	180	16	9.5	15	8		
S20Q-STUCR/L16		25	20	180	25	11.5	18	8		
S20R-STUCR/L16		25	20	200	25	11.5	18	8		
S25R-STUCR/L16		31	25	200	25	14	23	6		
S25S-STUCR/L16		31	25	250	25	14	23	6		
S32S-STUCR/L16		39	32	250	32	17.5	29	4		
S32T-STUCR/L16		39	32	300	32	17.5	29	4		

STUCR/L-A

내부 급유 내경 보링바
Internal-Coolant Boring Bar

STUCR/L-A 시리즈
STUCR/L-A Series



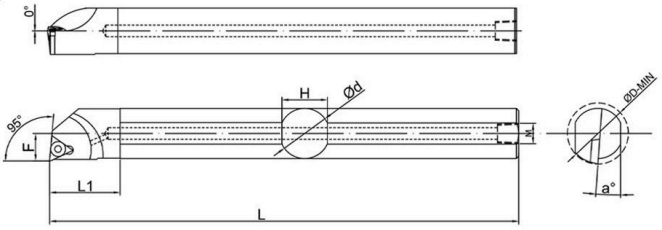

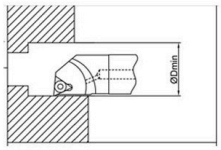

Designation 형번	Inserts/인서트	Dimension (mm)/치수								Parts/부품	
		ΦD	Φd	L	L1	F	H	a°	M	Screw 나사	Wrench 렌치
S16Q-STUCR/L16-A	TC□□16T3	20	16	160	16	9	15	8	ZG1/8	M3.5*8	T15
S20R-STUCR/L16-A		25	20	200	20	11.5	18	8	ZG1/8		
S25S-STUCR/L16-A		31	25	250	25	14	23	6	ZG1/8		
S32T-STUCR/L16-A		39	32	300	32	17.5	29	4	ZG1/8		

STWCR/L

내경 보링바
Internal Boring Bars

STWCR/L 시리즈
STWCR/L Series



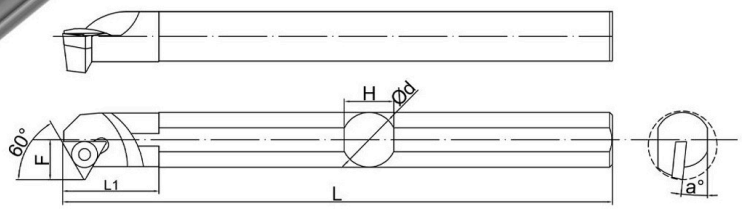

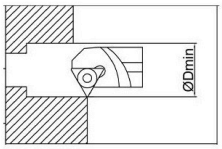

Designation 형번	Inserts/인서트	Dimension (mm)/치수							Parts/부품	
		ΦD	Φd	L	L1	F	H	a°	Screw 나사	Wrench 렌치
S08K-STWCR/L09	TC□□0902	11	8	125	16	5.5	7	12	M2.2*5	T6
S10K-STWCR/L09		13	10	125	16	6.5	9	10		
S10K-STWCR/L11	TC□□1102	14	10	125	16	8	9	10	M2.5*6	T8
S12M-STWCR/L11		16	12	150	16	9	11	8		
S14N-STWCR/L11		18	14	160	16	10	13	8		
S16Q-STWCR/L11		20	16	180	16	11	15	6		
S16Q-STWCR/L16	TC□□16T3	21	16	180	16	12	15	6	M3.5*8	T15
S20R-STWCR/L16		25	20	200	25	14.5	18	6		
S25S-STWCR/L16		32	25	250	25	17	23	4		

STUPR/L

내경 보링바
Internal Boring Bars



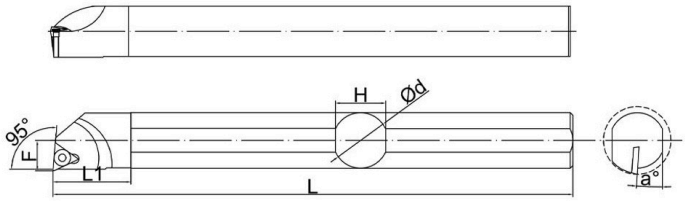

STUPR/L 시리즈
STUPR/L Series

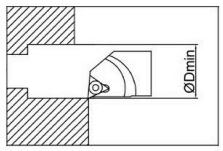

Designation 형번	Inserts/인서트	Dimension (mm)/치수							Parts/부품	
		ΦD	Φd	L	L1	F	H	a°	Screw 나사	Wrench 렌치
S08K-STUPR/L09	TP□□0902	10	8	125	16	5	7	15	M2.5*6	T8
S10K-STUPR/L09		13	10	125	16	6	9	13		
S12M-STUPR/L09		16	12	150	16	7	11	13		
S10K-STUPR/L11	TP□□1103	13	10	125	16	6	9	12	M3.0*7	T8
S12M-STUPR/L11		16	12	150	16	7	11	10		
S16Q-STUPR/L11		20	16	180	16	9	15	8		
S20R-STUPR/L11		25	20	200	25	11	18	6		
S16Q-STUPR/L16	TP□□16T3	20	16	180	16	9.5	15	8	M3.5*8	T15
S20R-STUPR/L16		25	20	200	25	11.5	18	8		
S25S-STUPR/L16		31	25	250	25	14	23	6		
S32T-STUPR/L16		39	32	300	32	17.5	29	4		

STUPR/L-A

내부 급유 내경 보링바
Internal Coolant Boring Bar



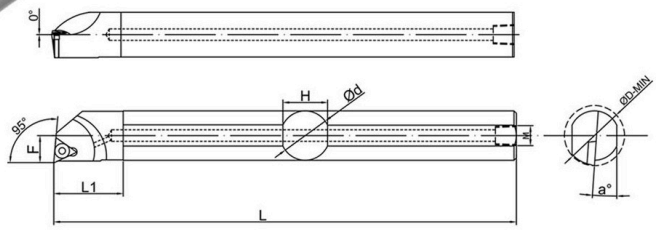

STUPR/L-A 시리즈
STUPR/L-A Series

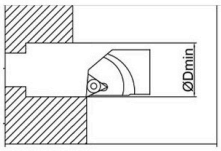

Designation 형번	Inserts/인서트	Dimension (mm)/치수								Parts/부품	
		ΦD	Φd	L	L1	F	H	a°	M	Screw 나사	Wrench 렌치
S08K-STUPR/L09-A	TP□□0902	10	8	125	16	5	7	15	M5	M2.5*6	T8
S10K-STUPR/L09-A		13	10	125	16	6	9	13	M5		
S12K-STUPR/L09-A		16	12	125	16	7	11	13	M5		
S10K-STUPR/L11-A	TP□□1103	13	10	125	16	6	9	12	M5		
S12M-STUPR/L11-A		16	12	150	16	7	11	10	M5	M3.0*7	T8
S14N-STUPR/L11-A		18	14	160	16	8	13	10	M5		
S16Q-STUPR/L11-A		20	16	180	16	9	15	8	ZG1/8		
S20R-STUPR/L11-A		25	20	200	25	11	18	6	ZG1/8		

SDWCR/L

내경 보링바
Internal Boring Bars

SDWCR/L 시리즈
SDWCR/L Series



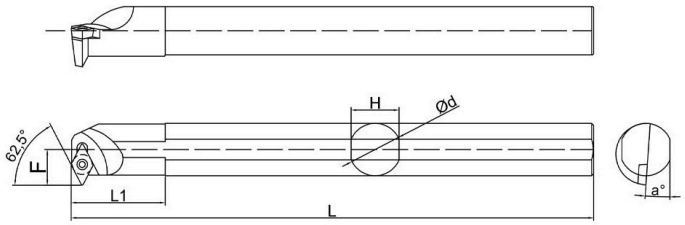

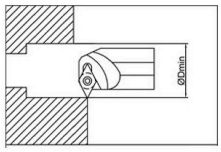

Designation 형번	Inserts/인서트	Dimension (mm)/치수							Parts/부품	
		ΦD	Φd	F	L	L1	H	a°	Screw 나사	Wrench 렌치
S10K-SDWCR/L07	DC□□0702	16	10	9.5	125	16	9	12	M2.5*6	T-8
S12M-SDWCR/L07		19	12	10.5	150	16	11	10		
S16Q-SDWCR/L07		23	16	12.5	180	16	15	8		
S16N-SDWCR/L11	DC□□11T3	23	16	14	160	16	15	8	M3.5*8	T-15
S16Q-SDWCR/L11		23	16	14	180	16	15	6		
S20R-SDWCR/L11		25.5	20	14.5	200	25	19	6		
S25S-SDWCR/L11		32	25	17	250	25	23	4		
S32T-SDWCR/L11		40	32	20.5	300	32	29	4		

SCLCR/L

내경 보링바
Internal Boring Bars

SCLCR/L 시리즈
SCLCR/L Series



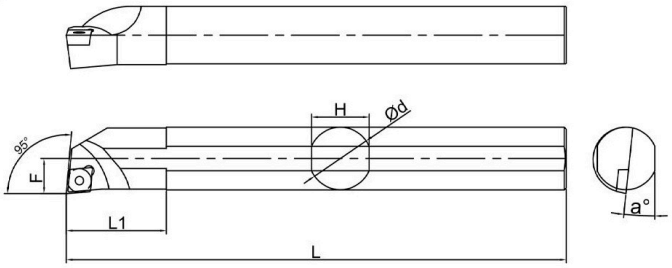

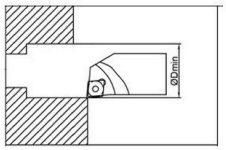

Designation 형번	Inserts/인서트	Dimension (mm)/치수							Parts/부품	
		ΦD	Φd	L	L1	a°	H	a°	Screw 나사	Wrench 렌치
S06H-SCLCR/L04	CC□□0402	7	6	100	12	3.5	5.4	15	M2.0*4	T6
S07K-SCLCR/L06	CC□□0602	9	7	125	14	4.5	6	15	M2.2*5	T8
S08K-SCLCR/L06		10	8	125	16	5	7	13	M2.5*6	
S10K-SCLCR/L06		13	10	125	16	6	9	12		
S12M-SCLCR/L06		16	12	150	16	7	11	10		
S12M-SCLCR/L09	CC□□09T3	16	12	150	16	7.5	11	12	M3.5*8	T15
S14N-SCLCR/L09		18	14	160	16	8.5	13	12		
S14Q-SCLCR/L09		18	14	180	16	8.5	13	12		
S16N-SCLCR/L09		20	16	160	16	9.5	15	10		
S16Q-SCLCR/L09		20	16	180	16	9.5	15	10		
S18Q-SCLCR/L09		22	18	180	20	10.5	17	10		
S20Q-SCLCR/L09		25	20	180	20	11.5	18	8		
S20R-SCLCR/L09		25	20	200	25	11.5	18	8		
S25R-SCLCR/L09		31	25	200	20	14	23	6		
S25S-SCLCR/L09		31	25	250	20	14	23	6		
S20Q-SCLCR/L12	CC□□1204	25	20	180	25	12	18	8	M5.0*12	T20
S20R-SCLCR/L12		25	20	200	25	12	18	8		
S25R-SCLCR/L12		31	25	200	25	14.5	23	6		
S25S-SCLCR/L12		31	25	250	25	14.5	23	6		
S32S-SCLCR/L12		39	32	250	32	16	29	4		
S32T-SCLCR/L12		39	32	300	32	16	29	4		

SCLCR/L-A

내부 급유 내경 보링바
Internal Coolant Boring Bar

SCLCR/L-A 시리즈
SCLCR/L-A Series

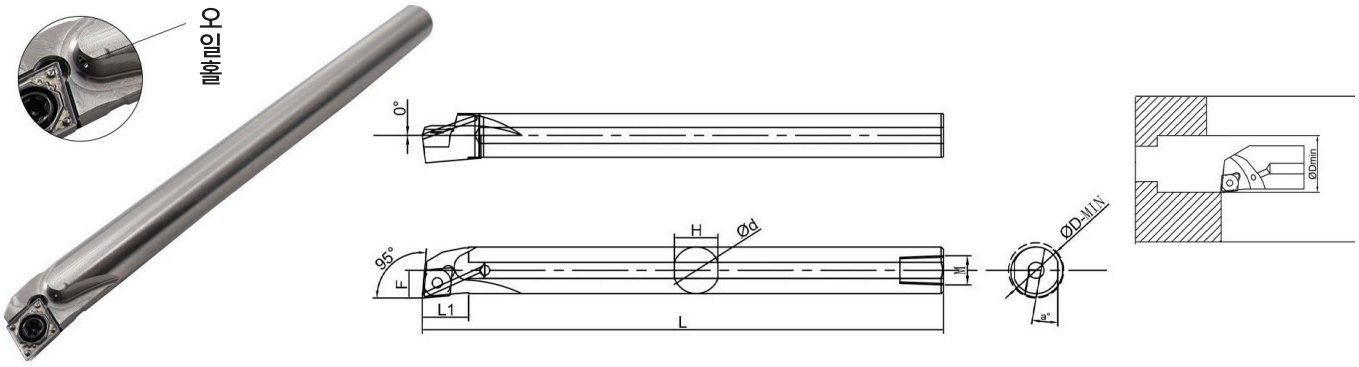

Designation 형번	Inserts/인서트	Dimension (mm)/치수								Parts/부품	
		ΦD	Φd	L	L1	F	H	a°	M	Screw 나사	Wrench 렌치
S07K-SCLCR/L06-A	CC□□0602	9	7	125	14	4.5	6	15	M4*0.7	M2.5*5	T8
S08K-SCLCR/L06-A		10	8	125	16	5	7	13	M5*0.8	M2.5*6	
S10K-SCLCR/L06-A		13	10	125	16	6	9	12	M5*0.8		
S12M-SCLCR/L06-A		16	12	150	16	7	11	10	M5*0.8		
S14N-SCLCR/L09-A	CC□□09T3	18	14	160	16	8.5	13	12	M5*0.8	M3.5*8	T15
S16Q-SCLCR/L09-A		20	16	180	16	9.5	15	10	ZG1/8		
S20R-SCLCR/L09-A		25	20	200	25	11.5	18	8	ZG1/8		

SCLCR/L 이경

이경 내경 보링바
Internal Boring Bars

SCLCR/L 이경 시리즈
SCLCR/L Reducing Series



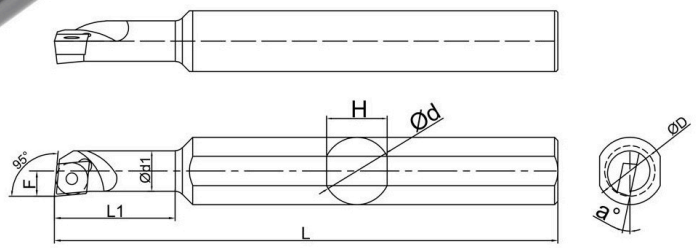

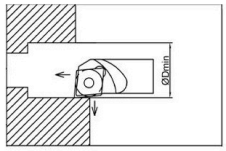

Designation 형번	Inserts/인서트	Dimension (mm)/치수								Parts/부품	
		ΦD	Φd	d1	L	L1	H	F	a°	Screw 나사	Wrench 렌치
S0610K-SCLCR/L04	CC□□0402	7	10	6	125	18	9	3.5	15	M2.0*4	T6
S0710K-SCLCR/L06	CC□□0602	9	10	7	125	24	9	4.5	15	M2.2*5	T8
S0810K-SCLCR/L06		10	10	8	125	24	9	5	13	M2.5*6	
S0910K-SCLCR/L06		11	10	9	125	30	9	5.5	12		
S0612K-SCLCR/L04	CC□□0402	7	12	6	125	18	11	3.5	15	M2.0*4	T6
S0712K-SCLCR/L06	CC□□0602	9	12	7	125	24	11	4.5	15	M2.2*5	T8
S0812K-SCLCR/L06		10	12	8	125	24	11	5	13	M2.5*6	
S0912K-SCLCR/L06		11	12	9	125	30	11	5.5	12		
S1012K-SCLCR/L06		12	12	10	125	30	11	6	12		
S0616K-SCLCR/L04	CC□□0402	7	16	6	125	18	15	3.5	15	M2.0*4	T6
S0716K-SCLCR/L06	CC□□0602	9	16	7	125	24	15	4.5	15	M2.2*5	T8
S0816K-SCLCR/L06		10	16	8	125	24	15	5	13	M2.5*6	
S0916K-SCLCR/L06		11	16	9	125	30	15	5.5	12		
S1016K-SCLCR/L06		12	16	10	125	30	15	6	12		
S1216K-SCLCR/L06		14	16	12	125	36	15	7	12		
S1216K-SCLCR/L09	CC□□09T3	15	16	12	125	36	15	7.5	12	M3.5*8	T15
S1416K-SCLCR/L09		17	16	14	125	36	15	8.5	12		
S0820M-SCLCR/L06	CC□□0602	10	20	8	150	24	18	5	13	M2.5*6	T8
S1020M-SCLCR/L06		12	20	10	150	30	18	6	12		
S1220M-SCLCR/L06		14	20	12	150	36	18	7	12		
S1220M-SCLCR/L09	CC□□09T3	15	20	12	150	36	18	7.5	12	M3.5*8	T15
S1420M-SCLCR/L09		17	20	14	150	36	18	8.5	12		
S1620M-SCLCR/L09		19	20	16	150	36	18	9.5	10		
S1820M-SCLCR/L09		21	20	18	150	36	18	10.5	10		

SDQCR/L

내경 보링바
Internal Boring Bars

SDQCR/L 시리즈
SDQCR/L Series



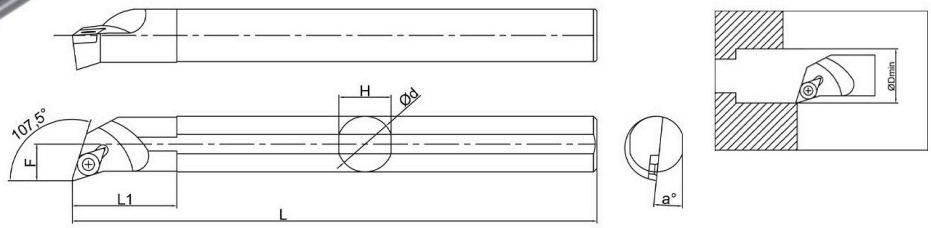

Designation 형번	Inserts/인서트	Dimension (mm)/치수							Parts/부품	
	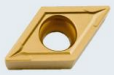	ΦD	Φd	F	L	L1	H	a°	Screw 나사	Wrench 렌치
S08K-SDQCR/L07	DC□□0702	13	8	6	125	16	7	12	M2.5*6	T8
S10K-SDQCR/L07		16	10	7	125	16	9	10		
S12M-SDQCR/L07		20	12	9	150	16	11	8		
S16N-SDQCR/L07		25	16	11	160	16	15	6		
S16Q-SDQCR/L07		25	16	11	180	16	15	6		
S16N-SDQCR/L11	DC□□11T3	25	16	11	160	16	15	6	M3.5*8	T15
S16Q-SDQCR/L11		25	16	11	180	16	15	6		
S20Q-SDQCR/L11		28	20	13	180	20	18	6		
S20R-SDQCR/L11		28	20	13	200	25	18	6		
S25R-SDQCR/L11		33	25	16	200	25	23	4		
S25S-SDQCR/L11		33	25	16	250	25	23	4		
S32S-SDQCR/L11		41	32	20	250	32	29	4		
S32T-SDQCR/L11		41	32	20	300	32	29	4		

SDUCR/L

내경 보링바
Internal Boring Bars

SDUCR/L 시리즈
SDUCR/L Series



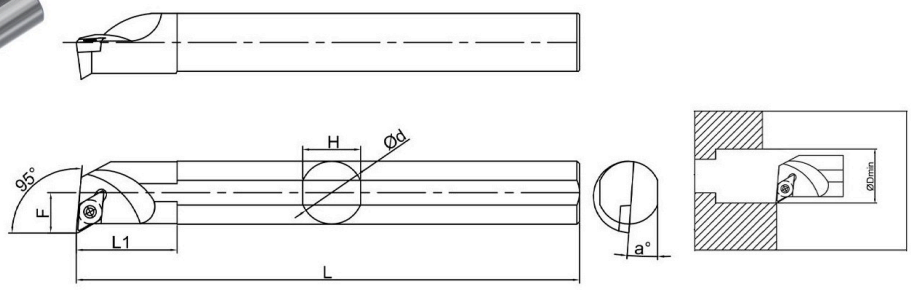

Designation 형번	Inserts/인서트	Dimension (mm)/치수							Parts/부품	
		ΦD	Φd	F	L	L1	H	a°	Screw 나사	Wrench 렌치
S08K-SDUCR/L07	DC□□0702	13	8	7	125	16	7	12	M2.5*6	T8
S10K-SDUCR/L07		15	10	8	125	16	9	10		
S12M-SDUCR/L07		17	12	9	150	16	11	8		
S14N-SDUCR/L07		20	14	10	160	16	13	8		
S16N-SDUCR/L07		22	16	11	160	16	15	6		
S16Q-SDUCR/L07		22	16	11	180	16	15	6		
S16N-SDUCR/L11	DC□□11T3	23	16	12	160	16	15	8	M3.5*8	T15
S16Q-SDUCR/L11		23	16	12	180	16	15	8		
S20Q-SDUCR/L11		25	20	13	180	20	18	6		
S20R-SDUCR/L11		25	20	13	200	25	18	6		
S25R-SDUCR/L11		32	25	16	200	25	23	4		
S25S-SDUCR/L11		32	25	16	250	25	23	4		
S32S-SDUCR/L11		39	32	20	250	32	29	4		
S32T-SDUCR/L11		39	32	20	300	32	29	4		

SDUCR/L-A

내부 급유 내경 보링바
Internal Coolant Boring Bar

SDUCR/L-A 시리즈
SDUCR/L-A Series



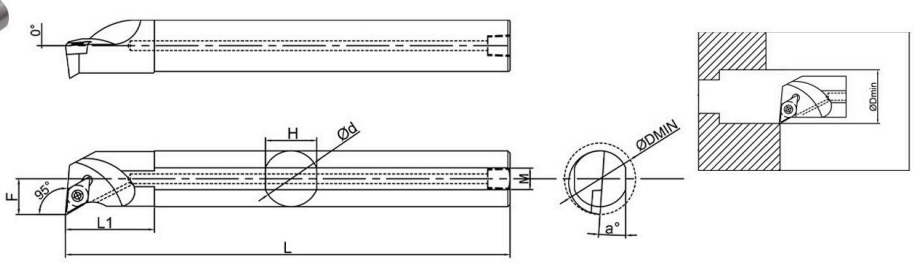

Designation 형번	Inserts/인서트	Dimension (mm)/치수								Parts/부품	
		ΦD	Φd	F	L	L1	H	a°	M	Screw 나사	Wrench 렌치
S10K-SDUCR/L07-A	DC□□0702	15	10	8	125	16	9	10	M5	M2.5*6	T8
S12M-SDUCR/L07-A		17	12	9	150	16	11	8	M5		
S14N-SDUCR/L07-A		20	14	10	160	16	13	8	M5		
S16Q-SDUCR/L07-A		22	16	11	180	16	15	6	ZG1/8		
S16Q-SDUCR/L11-A	DC□□11T3	23	16	11.5	180	16	15	8	ZG1/8	M3.5*8	T15
S20Q-SDUCR/L11-A		25	20	13	180	20	18	6	ZG1/8		
S20R-SDUCR/L11-A		25	20	13	200	25	18	6	ZG1/8		
S25R-SDUCR/L11-A		32	25	16	200	25	23	4	ZG1/8		
S25S-SDUCR/L11-A		32	25	16	250	25	23	4	ZG1/8		
S32S-SDUCR/L11-A		39	32	20	250	32	29	4	ZG1/8		
S32T-SDUCR/L11-A		39	32	20	300	32	29	4	ZG1/8		

SWUNR/L

내경 보링바
Internal Coolant Boring Bar

SWUNR/L 시리즈
SWUNR/L Series



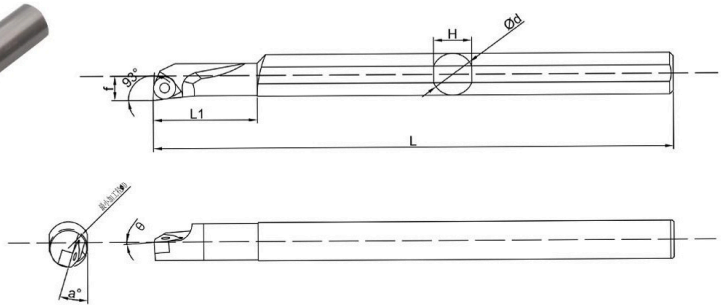

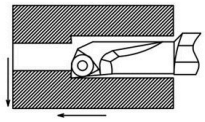

Designation 형번	Inserts/인서트	Dimension (mm)/치수								Parts/부품	
		ΦD	Φd	f	L	L1	H	θ	a°	Screw 나사	Wrench 렌치
S10K-SWUNR/L04-10	WN□□0403	10	10	6	125	25	9	4	17	M2.5*6	T8
S12M-SWUNR/L04-11		11	12	7	150	30	11	4	17		
S14N-SWUNR/L04-13		13	14	8	160	35	13	4	15		
S16Q-SWUNR/L04-15		15	16	9	180	40	15	4	15		

SWUNR/L-A

내부 급유형 내경 보링바
Coolant-fed Internal Boring Bar

SWUNR/L-A 시리즈
SWUNR/L-A Series



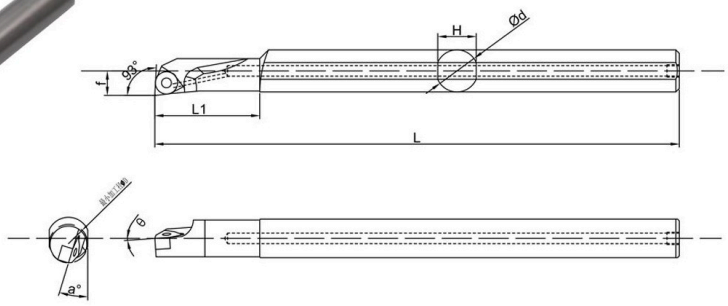

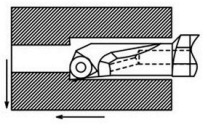

Designation 형번	Inserts/인서트	Dimension (mm)/치수								Parts/부품		내부 급유 나사 규격
		ΦD	Φd	f	L	L1	H	θ	a°	Screw 나사	Wrench 렌치	
S10K-SWUNR/L04-10-A	WN□□0403	10	10	6	125	25	9	4	17	M2.5*7	T8	M5
S12M-SWUNR/L04-11-A		11	12	7	150	30	11	4	17			M5
S14N-SWUNR/L04-13-A		13	14	8	160	35	13	4	15			M5
S16Q-SWUNR/L04-15-A		15	16	9	180	40	15	4	15			ZG1/8

DVXNR/L

내경 보링바
Internal Coolant Boring Bar

DVXNR/L 시리즈
DVXNR/L Series



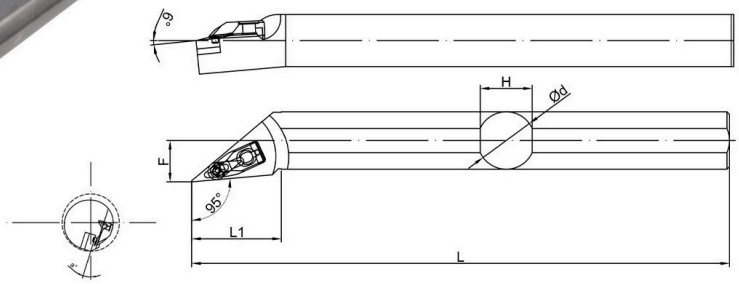

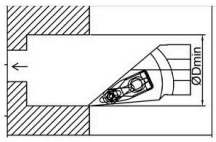

Designation 형번	Inserts/인서트	Dimension (mm)/치수							Parts/부품					
		ΦD	Φd	H	L	L1	F	a°	VN 심	DXD 핀	DYB 클램프	Screw 나사	TH 스프링	TSA 렌치
S20R-DVXNR/L16	VN□□1604	27	20	18	200	40	14	15	⊗	⊗	3012	0525	0814	T20
S25S-DVXNR/L16		32	25	23	250	45	17	12						
S32T-DVXNR/L16		42	32	29	300	50	23	17	1603	0512				
S40U-DVXNR/L16		50	40	37	350	55	27	15						

DVXNR/L-A

내부 급유 내경 보링바
Coolant-fed Internal Boring Bar

DVXNR/L-A 시리즈
DVXNR/L-A Series



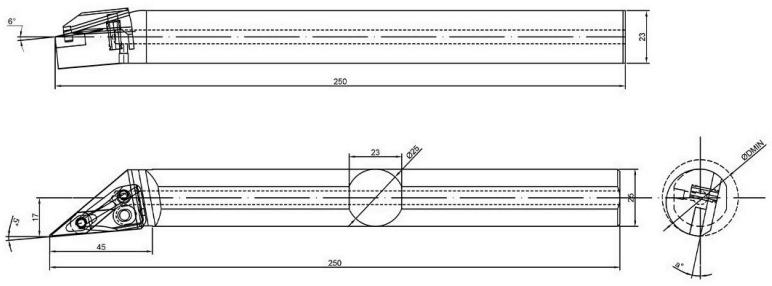

Designation 형번	Inserts/인서트	Dimension (mm)/치수							Parts/부품								내부 급유 나사 규격
		ΦD	Φd	H	L	L1	F	a°	VN 심	DXD 핀	DVJ 클램프	YSX 급유 핀	O O링	Screw 나사	TH 스프링	TSA 렌치	
S20R-DVXNR/L16-A	VN□□1604	27	20	18	200	40	14	15	⊗	⊗	DVJ 16-R/L	0610	O06	0525	0814	T20	ZG1/8
S25S-DVXNR/L16-A		32	25	23	250	45	17	12									
S32T-DVXNR/L16-A		42	32	29	300	50	23	17	1603	0512							
S40U-DVXNR/L16-A		50	40	36	350	55	27	15									

DVQNR/L

내경 보링바
Internal Coolant Boring Bar

DVQNR/L 시리즈
DVQNR/L Series



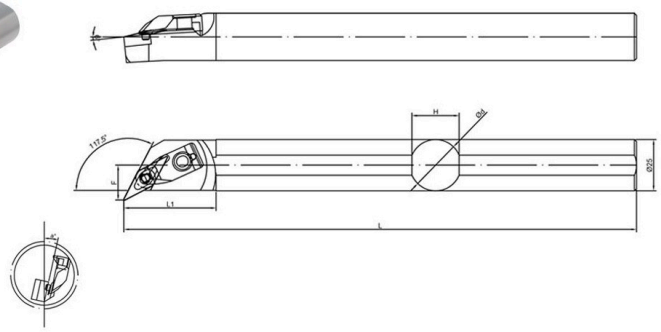

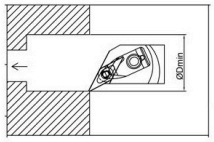

Designation 형번	Inserts/인서트	Dimension (mm)/치수							Parts/부품					
		ΦD	Φd	H	L	L1	F	a°	VN 심	DXD 핀	DYB 클램프	Screw 나사	TH 스프링	TSA 렌치
S25S-DVQNR/L16	VN□□1604	32	25	23	250	25	17	12	⊗	⊗	2412-032	0525	0814	T20
S32T-DVQNR/L16		42	32	29	300	32	23	17	1603	0512	3012			
S40U-DVQNR/L16		50	40	37	350	40	27	15						

DVQNR/L-A

내부 급유 내경 보링바
Coolant-fed Internal Boring Bar

DVQNR/L-A 시리즈
DVQNR/L-A Series



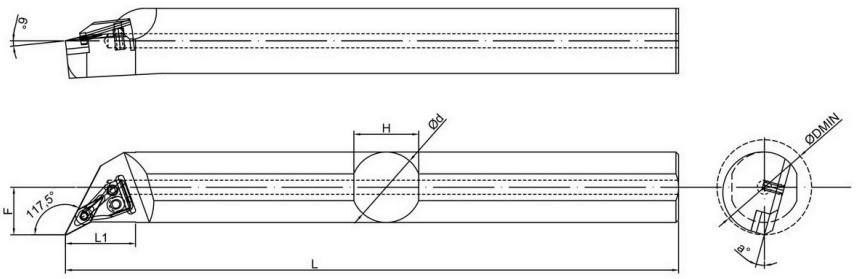

Designation 형번	Inserts/인서트	Dimension (mm)/치수							Parts/부품								내부 급유 나사 규격
		ΦD	Φd	H	L	L1	F	a°	VN 심	DXD 핀	DVQ 클램프	YSX 급유 핀	O O링	Screw 나사	TH 스프링	TSA 렌치	
S25S-DVQNR/L16-A	VN□□1604	32	25	23	250	25	17	12	⊗	⊗	DVQ 16-A	0610	O06	0525	0814	T20	ZG1/8
S32T-DVQNR/L16-A		42	32	29	300	32	23	17	1603	0512							
S40U-DVQNR/L16-A		50	40	36	350	40	27	15									

DVUNR/L

내경 보링바
Internal Coolant Boring Bar

DVUNR/L 시리즈
DVUNR/L Series



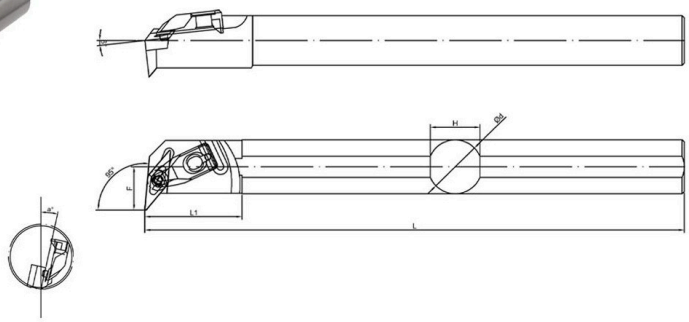

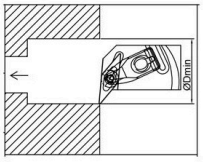

Designation 형번	Inserts/인서트	Dimension (mm)/치수							Parts/부품					
		ΦD	Φd	H	L	L1	F	a°	VN 심	DXD 핀	DYB 클램프	Screw 나사	TH 스프링	TSA 렌치
S25S-DVUNR/L16	VN□□1604	36	25	23	250	25	20	12	⊗	⊗	2412-032	0525	0814	T20
S32T-DVUNR/L16		42	32	29	300	32	22	17	1603	0512	3012			
S40U-DVUNR/L16		50	40	37	350	40	26	15						

DVUNR/L-A

내부 급유 내경 보링바
Coolant-fed Internal Boring Bar

DVUNR/L-A 시리즈
DVUNR/L-A Series



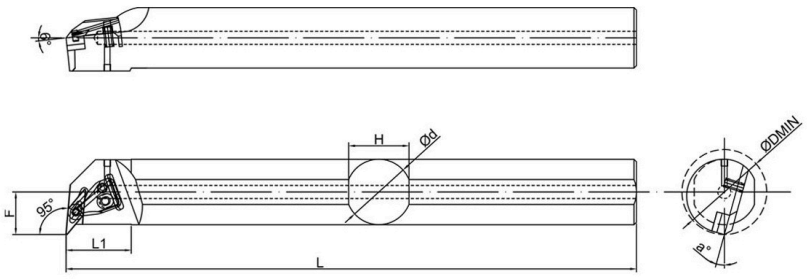

Designation 형번	Inserts/인서트	Dimension (mm)/치수							Parts/부품								내부 급유 나사 규격
		ΦD	Φd	H	L	L1	F	a°	VN 심	DXD 핀	DVU 클램프	YSX 급유 핀	O O링	Screw 나사	TH 스프링	TSA 렌치	
S25S-DVUNR/L16-A	VN□□1604	36	25	23	250	25	20	12	⊗	⊗	DVU 16-A	0610	O06	0525	0814	T20	ZG1/8
S32T-DVUNR/L16-A		42	32	29	300	32	23	17	1603	0512							
S40U-DVUNR/L16-A		50	40	36	350	40	26	15									

선삭 공구

TURNING TOOL

STEHR/L MGEHR/L MGENN MGEVR/L MGFVR MGHH KGMR/L NSR/L SGEL MFH MGNVR/L MG MB05/07/09



CROWN TOOLS 전문가의 선택

CROWN TOOLS EXPERT PREFERRED

그루빙·절단 공구

GROOVING & PARTING TOOLS · 1 / 2

P.57

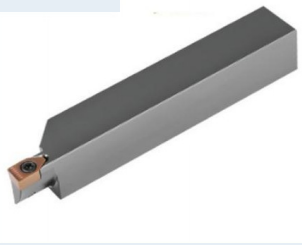

STEHR/L
홀더 / HOLDER

P.62

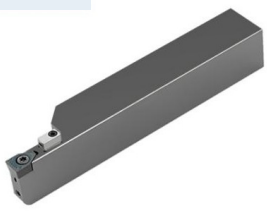

STEHR/L-A
홀더 / HOLDER

P.63



TIGER
인서트 / INSERT

P.64



MGEHR/L
홀더 / HOLDER

P.69



MGEHR/L-A
홀더 / HOLDER

P.70



MGENN
홀더 / HOLDER

P.71



MGEVR/L
홀더 / HOLDER

P.72

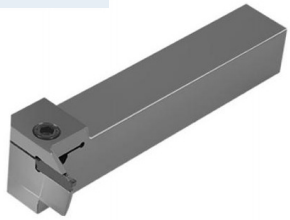

MGFVR
홀더 / HOLDER

P.76

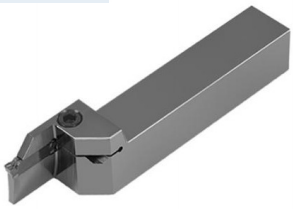

MGHH
홀더 / HOLDER

P.95



MGMN
인서트 / INSERT

P.78

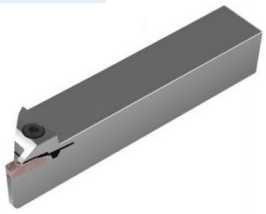

KGMR/L
홀더 / HOLDER

P.96



GMG
인서트 / INSERT

P.79



NSR/L
홀더 / HOLDER

P.79



KGBAR
홀더 / HOLDER

P.80



SGEL
홀더 / HOLDER

P.80

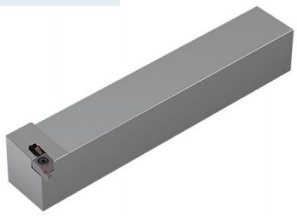

B-SGER
홀더 / HOLDER

P.81



SPDR
홀더 / HOLDER

P.82

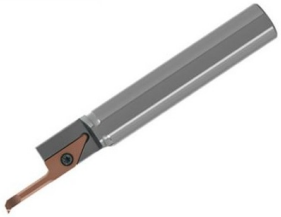

S-SVNR
홀더 / HOLDER

P.82



SVNR
홀더 / HOLDER

P.83



MFH
홀더 / HOLDER

그루빙·절단 공구

GROOVING & PARTING TOOLS · 2 / 2

P.84



MGNVR/L
홀더 / HOLDER

P.87



MGNVR/L-A
홀더 / HOLDER

P.89



MG
홀더 / HOLDER

P.91



MB05/07/09
인서트 / INSERT

STEHR/L

대형 단면 그루빙 홀더
Large width Grooving Holder

STEHR/L 시리즈
STEHR/L Series



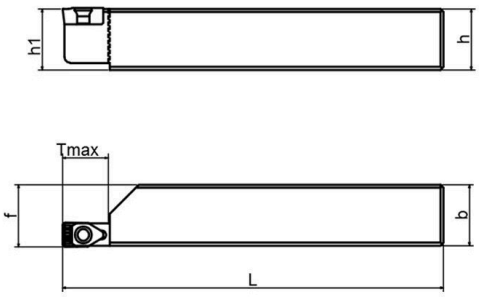

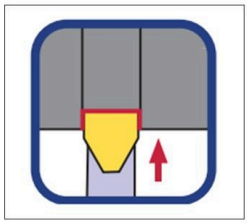

Designation 형번	Inserts/인서트	Dimension (mm)/치수								Parts/부품	
		H	B	L	F	H1	Tmax	Dmin	Dmax	Screw 나사	Wrench 렌치
STEHR/L2020K08-50-00-T15	TIGER 080508	20	20	125	20.4	20	15	50	∞	M3.5*11	T15
STEHR/L2020K08-50-00-T30		20	20	125	20.4	20	30	50	∞		
STEHR/L2020K10-50-00-T15	TIGER 100508	20	20	125	20.4	20	15	50	∞	M4.0*12	T15
STEHR/L2020K10-50-00-T30		20	20	125	20.4	20	30	50	∞		
STEHR/L2020K12-50-00-T15	TIGER 120508	20	20	125	20.4	20	15	50	∞	M5.0*12	T20
STEHR/L2020K12-50-00-T30		20	20	125	20.4	20	30	50	∞		
STEHR/L2525M08-50-00-T15	TIGER 080508	25	25	150	25.4	25	15	50	∞	M3.5*11	T15
STEHR/L2525M08-50-00-T30		25	25	150	25.4	25	30	50	∞		
STEHR/L2525M08-50-00-T45		25	25	150	25.4	25	45	50	∞		
STEHR/L2525M08-80-200-T15		25	25	150	25.4	25	15	80	200		
STEHR/L2525M08-80-200-T30		25	25	150	25.4	25	30	80	200		
STEHR/L2525M08-80-200-T45		25	25	150	25.4	25	45	80	200		
STEHR/L2525M08-200-800-T15		25	25	150	25.4	25	15	200	800		
STEHR/L2525M08-200-800-T30		25	25	150	25.4	25	30	200	800		
STEHR/L2525M08-200-800-T45		25	25	150	25.4	25	45	200	800		
STEHR/L2525M08-200-800-T60		25	25	150	25.4	25	60	200	800		
STEHR/L2525M10-50-00-T15	TIGER 100508	25	25	150	25.4	25	15	50	∞	M4.0*12	T15
STEHR/L2525M10-50-00-T30		25	25	150	25.4	25	30	50	∞		
STEHR/L2525M10-50-00-T45		25	25	150	25.4	25	45	50	∞		
STEHR/L2525M10-80-200-T15		25	25	150	25.4	25	15	80	200		
STEHR/L2525M10-80-200-T30		25	25	150	25.4	25	30	80	200		
STEHR/L2525M10-80-200-T45		25	25	150	25.4	25	45	80	200		
STEHR/L2525M10-200-800-T15		25	25	150	25.4	25	15	200	800		
STEHR/L2525M10-200-800-T30		25	25	150	25.4	25	30	200	800		
STEHR/L2525M10-200-800-T45		25	25	150	25.4	25	45	200	800		
STEHR/L2525M10-200-800-T60		25	25	150	25.4	25	60	200	800		

STEHR/L

대형 단면 그루빙 홀더
Large width Grooving Holder

STEHR/L 시리즈
STEHR/L Series



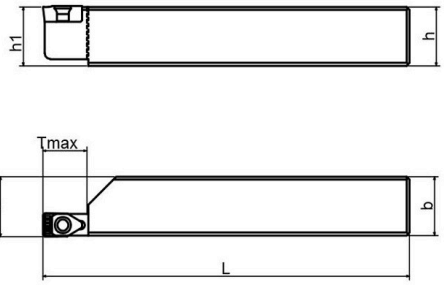

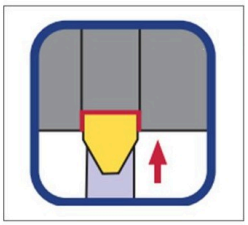

Designation 형번	Inserts/인서트	Dimension (mm)/치수								Parts/부품	
		H	B	L	F	H1	Tmax	Dmin	Dmax	Screw 나사	Wrench 렌치
STEHR/L2525M12-50-00-T15	TIGER 120508	25	25	150	25.4	25	15	50	∞	M5.0*12	T20
STEHR/L2525M12-50-00-T30		25	25	150	25.4	25	30	50	∞		
STEHR/L2525M12-50-00-T45		25	25	150	25.4	25	45	50	∞		
STEHR/L2525M12-80-200-T15		25	25	150	25.4	25	15	80	200		
STEHR/L2525M12-80-200-T30		25	25	150	25.4	25	30	80	200		
STEHR/L2525M12-80-200-T45		25	25	150	25.4	25	45	80	200		
STEHR/L2525M12-200-800-T15		25	25	150	25.4	25	15	200	800		
STEHR/L2525M12-200-800-T30		25	25	150	25.4	25	30	200	800		
STEHR/L2525M12-200-800-T45		25	25	150	25.4	25	45	200	800		
STEHR/L2525M12-200-800-T60		25	25	150	25.4	25	60	200	800		
STEHR/L3232P08-80-200-T15	TIGER 080508	32	32	170	32.4	32	15	80	200	M3.5*11	T15
STEHR/L3232P08-80-200-T30		32	32	170	32.4	32	30	80	200		
STEHR/L3232P08-80-200-T45		32	32	170	32.4	32	45	80	200		
STEHR/L3232P08-200-1000-T20		32	32	170	32.4	32	20	200	1000		
STEHR/L3232P08-200-1000-T40		32	32	170	32.4	32	40	200	1000		
STEHR/L3232P08-200-1000-T60		32	32	170	32.4	32	60	200	1000		
STEHR/L3232P10-80-200-T15	TIGER 100508	32	32	170	32.4	32	15	80	200	M4.0*12	T15
STEHR/L3232P10-80-200-T30		32	32	170	32.4	32	30	80	200		
STEHR/L3232P10-80-200-T45		32	32	170	32.4	32	45	80	200		
STEHR/L3232P10-200-1000-T20		32	32	170	32.4	32	20	200	1000		
STEHR/L3232P10-200-1000-T40		32	32	170	32.4	32	40	200	1000		
STEHR/L3232P10-200-1000-T60		32	32	170	32.4	32	60	200	1000		
STEHR/L3232P12-80-200-T15	TIGER 120508	32	32	170	32.4	32	15	80	200	M5.0*12	T20
STEHR/L3232P12-80-200-T30		32	32	170	32.4	32	30	80	200		
STEHR/L3232P12-80-200-T45		32	32	170	32.4	32	45	80	200		
STEHR/L3232P12-200-1000-T20		32	32	170	32.4	32	20	200	1000		

STEHR/L

대형 단면 그루빙 홀더
Large width Grooving Holder

STEHR/L 시리즈
STEHR/L Series



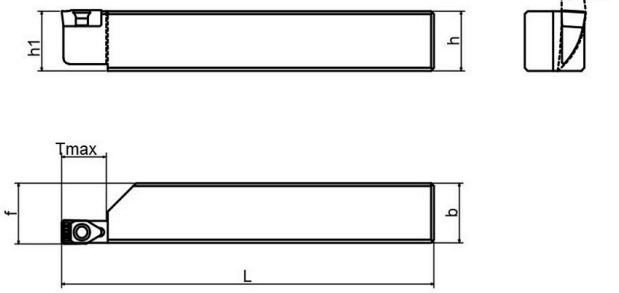

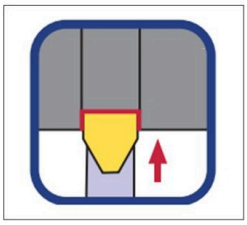

Designation 형번	Inserts/인서트	Dimension (mm)/치수								Parts/부품	
		H	B	L	F	H1	Tmax	Dmin	Dmax	Screw 나사	Wrench 렌치
STEHR/L3232P12-200-1000-T40	TIGER 120508	32	32	170	32.4	32	40	200	1000	M5.0*12	T20
STEHR/L3232P12-200-1000-T60		32	32	170	32.4	32	60	200	1000		
STEHR/L4040R08-200-1000-T30	TIGER 080508	40	40	200	40.4	40	30	200	1000	M3.5*11	T15
STEHR/L4040R08-200-1000-T50		40	40	200	40.4	40	50	200	1000		
STEHR/L4040R08-200-1000-T70		40	40	200	40.4	40	70	200	1000		
STEHR/L4040R10-200-1000-T30	TIGER 100508	40	40	200	40.4	40	30	200	1000	M4.0*12	T15
STEHR/L4040R10-200-1000-T50		40	40	200	40.4	40	50	200	1000		
STEHR/L4040R10-200-1000-T70		40	40	200	40.4	40	70	200	1000		
STEHR/L4040R12-200-1000-T30	TIGER 120508	40	40	200	40.4	40	30	200	1000	M5.0*12	T20
STEHR/L4040R12-200-1000-T50		40	40	200	40.4	40	50	200	1000		
STEHR/L4040R12-200-1000-T70		40	40	200	40.4	40	70	200	1000		

STEHR/L

외경 그루빙 홀더
External Grooving Tool Holder

STEHR/L 시리즈
STEHR/L Series



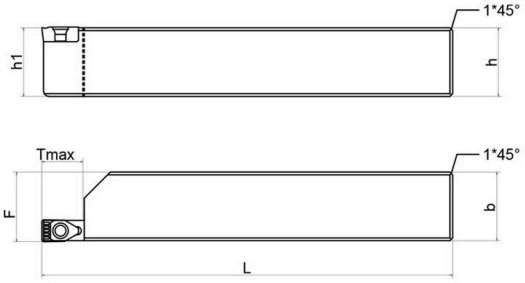

Designation 형번	Inserts/인서트	Dimension (mm)/치수						Parts/부품	
		h	b	L	F	h1	Tmax	Screw 나사	Wrench 렌치
STEHR/L2020K08-T15	TIGER 080508	20	20	125	20.4	20	15	M3.5*11	T15
STEHR/L2020K08-T30		20	20	125	20.4	20	30		
STEHR/L2020K08-T45		20	20	125	20.4	20	45		
STEHR/L2020K08-T60		20	20	125	20.4	20	60		
STEHR/L2020K10-T15	TIGER 100508	20	20	125	20.4	20	15	M4.0*12	T15
STEHR/L2020K10-T30		20	20	125	20.4	20	30		
STEHR/L2020K10-T45		20	20	125	20.4	20	45		
STEHR/L2020K10-T60		20	20	125	20.4	20	60		
STEHR/L2525M08-T15	TIGER 080508	25	25	150	25.4	25	15	M3.5*11	T15
STEHR/L2525M08-T30		25	25	150	25.4	25	30		
STEHR/L2525M08-T45		25	25	150	25.4	25	45		
STEHR/L2525M08-T60		25	25	150	25.4	25	60		
STEHR/L2525M10-T15	TIGER 100508	25	25	150	25.4	25	15	M4.0*12	T15
STEHR/L2525M10-T30		25	25	150	25.4	25	30		
STEHR/L2525M10-T45		25	25	150	25.4	25	45		
STEHR/L2525M10-T60		25	25	150	25.4	25	60		
STEHR/L2525M12-T15	TIGER 120508	25	25	150	25.4	25	15	M5.0*12	T20
STEHR/L2525M12-T30		25	25	150	25.4	25	30		
STEHR/L2525M12-T45		25	25	150	25.4	25	45		
STEHR/L2525M12-T60		25	25	150	25.4	25	60		
STEHR/L3232P08-T15	TIGER 080508	32	32	170	32.4	32	15	M3.5*11	T15
STEHR/L3232P08-T30		32	32	170	32.4	32	30		
STEHR/L3232P08-T45		32	32	170	32.4	32	45		
STEHR/L3232P08-T60		32	32	170	32.4	32	60		

STEHR/L

외경 그루빙 홀더
External Grooving Tool Holder

STEHR/L 시리즈
STEHR/L Series



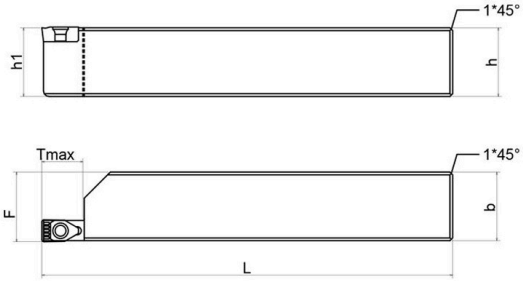

Designation 형번	Inserts/인서트	Dimension (mm)/치수						Parts/부품	
		h	b	L	F	h1	Tmax	Screw 나사	Wrench 렌치
STEHR/L3232P10-T15	TIGER 100508	32	32	170	32.4	32	15	M4.0*12	T15
STEHR/L3232P10-T30		32	32	170	32.4	32	30		
STEHR/L3232P10-T45		32	32	170	32.4	32	45		
STEHR/L3232P10-T60		32	32	170	32.4	32	60		
STEHR/L3232P12-T15	TIGER 120508	32	32	170	32.4	32	15	M5.0*12	T20
STEHR/L3232P12-T30		32	32	170	32.4	32	30		
STEHR/L3232P12-T45		32	32	170	32.4	32	45		
STEHR/L3232P12-T60		32	32	170	32.4	32	60		

STEHR/L-A

고압 내부 급유 대형 외경 그루빙 홀더
Jetstream Grooving Holder

STEHR/L-A 시리즈
STEHR/L-A Series



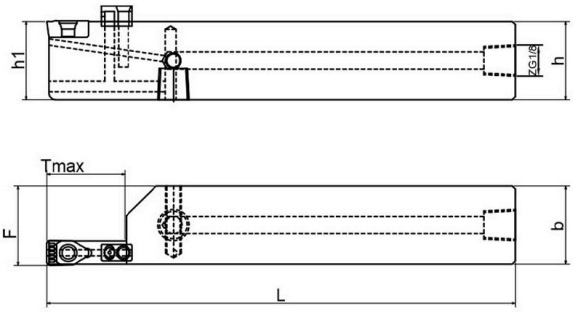

Designation 형번	Inserts/인서트	Dimension (mm)/치수						Parts/부품				내부 급유 나사 규격
		h	b	L	F	h1	Tmax	YSX 급유 핀	Screw/TSA 나사/렌치	Screw 나사	Wrench 렌치	
STEHR/L2525M08-T15-A	TIGER 080508	25	25	150	25.4	25	15	YSX-STE0510	M3*9 T8	M3.5*11	T15	ZG1/8
STEHR/L2525M08-T30-A		25	25	150	25.4	25	30					
STEHR/L2525M08-T45-A		25	25	150	25.4	25	45					
STEHR/L2525M08-T60-A		25	25	150	25.4	25	60					
STEHR/L2525M10-T15-A	TIGER 100508	25	25	150	25.4	25	15			M4.0*12	T15	
STEHR/L2525M10-T30-A		25	25	150	25.4	25	30					
STEHR/L2525M10-T45-A		25	25	150	25.4	25	45					
STEHR/L2525M10-T60-A		25	25	150	25.4	25	60					
STEHR/L2525M12-T15-A	TIGER 120508	25	25	150	25.4	25	15			M5.0*12	T20	
STEHR/L2525M12-T30-A		25	25	150	25.4	25	30					
STEHR/L2525M12-T45-A		25	25	150	25.4	25	45					
STEHR/L2525M12-T60-A		25	25	150	25.4	25	60					
STEHR/L3232P08-T15-A	TIGER 080508	32	32	170	32.4	32	15			M3.5*11	T15	
STEHR/L3232P08-T30-A		32	32	170	32.4	32	30					
STEHR/L3232P08-T45-A		32	32	170	32.4	32	45					
STEHR/L3232P08-T60-A		32	32	170	32.4	32	60					
STEHR/L3232P10-T15-A	TIGER 100508	32	32	170	32.4	32	15			M4.0*12	T15	
STEHR/L3232P10-T30-A		32	32	170	32.4	32	30					
STEHR/L3232P10-T45-A		32	32	170	32.4	32	45					
STEHR/L3232P10-T60-A		32	32	170	32.4	32	60					
STEHR/L3232P12-T15-A	TIGER 120508	32	32	170	32.4	32	15			M5.0*12	T20	
STEHR/L3232P12-T30-A		32	32	170	32.4	32	30					
STEHR/L3232P12-T45-A		32	32	170	32.4	32	45					
STEHR/L3232P12-T60-A		32	32	170	32.4	32	60					

TIGER

단면 그루빙 인서트
Face Grooving Insert

TIGER 시리즈
TIGER Series



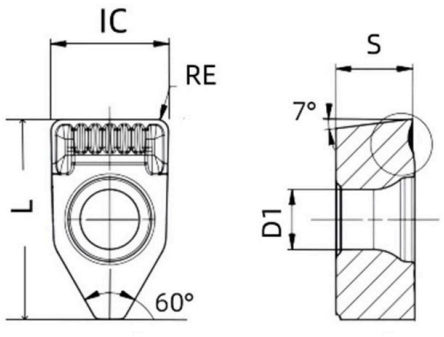

Insert 인서트	Designation 형번	Dimension (mm)/치수							Material 재종
		IC/크기	S/두께	RE/코너 R	L/폭	D1/구멍 지름	Screw/나사	Wrench/렌치	
	TIGER 8 TC3320	8	5.15	0.8	13.35	4	M3.5*11	T15	범용 재종
	TIGER 8 TC3220	8	5.15	0.8	13.35	4	M3.5*11	T15	스테인리스강
	TIGER080508-QH TC3820	8	5.15	0.8	13.35	4	M3.5*11	T15	고경도강 전용
	TIGER 10 TC3320	10	5.15	0.8	13.43	4.6	M4.0*12	T15	범용 재종
	TIGER 10 TC3220	10	5.15	0.8	13.43	4.6	M4.0*12	T15	스테인리스강
	TIGER100508-QH TC3820	10	5.15	0.8	13.43	4.6	M4.0*12	T15	고경도강 전용
	TIGER 12 TC3320	12	5.15	0.8	13.43	5.5	M5.0*12	T20	범용 재종
	TIGER 12 TC3220	12	5.15	0.8	13.43	5.5	M5.0*12	T20	스테인리스강
	TIGER120508-QH TC3820	12	5.15	0.8	13.43	5.5	M5.0*12	T20	고경도강 전용

단면 그루빙 홀더: 57~59쪽 참조

◎ 상시 재고

MGEHR/L

외경 그루빙 홀더
Internal Grooving Holder



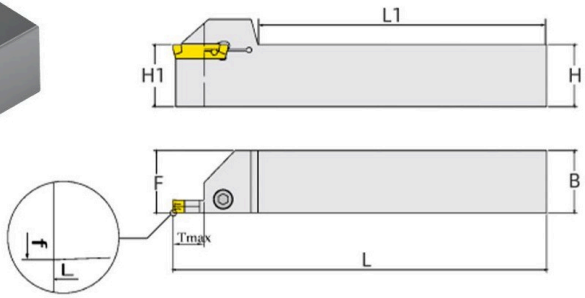

MGEHR/L 시리즈
MGEHR/L Series

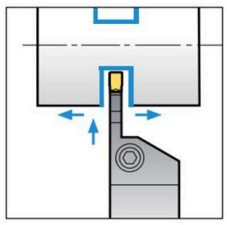

Designation 형번	Inserts/인서트	Dimension (mm)/치수							Parts/부품	
		H	B	L	L1	H1	F	Tmax	 NLJ 나사	 TSA 렌치
MGEHR/L1616H-1.5T8	MGMN150	16	16	100	68	16	16.2	8	0520	T20
MGEHR/L1616H-1.5T12		16	16	100	68	16	16.2	12		
MGEHR/L1616H-2T8	MGMN200	16	16	100	68	16	16.2	8		
MGEHR/L1616H-2T12		16	16	100	68	16	16.2	12		
MGEHR/L1616H-2T16		16	16	100	65	16	16.2	16		
MGEHR/L1616H-2.5T8	MGMN250	16	16	100	68	16	16.25	8		
MGEHR/L1616H-2.5T12		16	16	100	68	16	16.25	12		
MGEHR/L1616H-2.5T16		16	16	100	65	16	16.25	16		
MGEHR/L1616H-3T10	MGMN300	16	16	100	68	16	16.32	10		
MGEHR/L1616H-3T14		16	16	100	68	16	16.32	14		
MGEHR/L1616H-3T18		16	16	100	65	16	16.32	18		
MGEHR/L1616H-4T10	MGMN400	16	16	100	68	16	16.32	10		
MGEHR/L1616H-4T14		16	16	100	68	16	16.32	14		
MGEHR/L1616H-4T18		16	16	100	65	16	16.32	18		
MGEHR/L2020K-1.5T8	MGMN150	20	20	125	92	20	20.2	8	0520	T20
MGEHR/L2020K-1.5T12		20	20	125	90	20	20.2	12		
MGEHR/L2020K-2T8	MGMN200	20	20	125	92	20	20.2	8		
MGEHR/L2020K-2T12		20	20	125	90	20	20.2	12		
MGEHR/L2020K-2T16		20	20	125	90	20	20.2	16		
MGEHR/L2020K-2.5T8	MGMN250	20	20	125	90	20	20.25	8		
MGEHR/L2020K-2.5T12		20	20	125	90	20	20.25	12		
MGEHR/L2020K-2.5T16		20	20	125	90	20	20.25	16		
MGEHR/L2020K-3T10	MGMN300	20	20	125	90	20	20.32	10		
MGEHR/L2020K-3T14		20	20	125	90	20	20.32	14		
MGEHR/L2020K-3T18		20	20	125	86	20	20.32	18		
MGEHR/L2020K-3T25		20	20	125	79	20	20.32	25		

MGEHR/L

외경 그루빙 홀더
Internal Grooving Holder



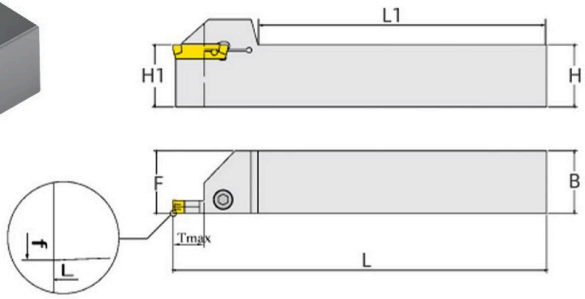

MGEHR/L 시리즈
MGEHR/L Series

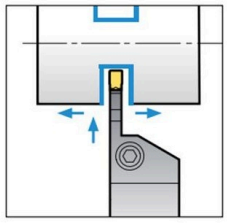

Designation 형번	Inserts/인서트	Dimension (mm)/치수							Parts/부품	
		H	B	L	L1	H1	F	Tmax	NLJ 나사	TSA 렌치
MGEHR/L2020K-3T30	MGMN300	20	20	125	70	20	20.32	30	0520	T20
MGEHR/L2020K-3T35		20	20	125	65	20	20.32	35		
MGEHR/L2020K-3T40		20	20	125	60	20	20.32	40		
MGEHR/L2020K-4T10	MGMN400	20	20	125	88	20	20.32	10		
MGEHR/L2020K-4T14		20	20	125	88	20	20.32	14		
MGEHR/L2020K-4T18		20	20	125	88	20	20.32	18		
MGEHR/L2020K-4T25		20	20	125	79	20	20.32	25		
MGEHR/L2020K-4T30		20	20	125	70	20	20.32	30		
MGEHR/L2020K-4T35		20	20	125	65	20	20.32	35		
MGEHR/L2020K-4T40		20	20	125	60	20	20.32	40		
MGEHR/L2020K-5T10	MGMN500	20	20	125	88	20	20.5	10		
MGEHR/L2020K-5T14		20	20	125	88	20	20.5	14		
MGEHR/L2020K-5T18		20	20	125	83	20	20.5	18		
MGEHR/L2020K-5T23		20	20	125	80	20	20.5	23		
MGEHR/L2020K-5T25		20	20	125	80	20	20.5	25		
MGEHR/L2020K-5T30		20	20	125	75	20	20.5	30		
MGEHR/L2525M-2T6	MGMN200	25	25	150	115	25	25.2	6	0625	T20
MGEHR/L2525M-2T8		25	25	150	115	25	25.2	8		
MGEHR/L2525M-2T12		25	25	150	115	25	25.2	12		
MGEHR/L2525M-2T16		25	25	150	115	25	25.2	16		
MGEHR/L2525M-2.5T8	MGMN250	25	25	150	115	25	25.25	8		
MGEHR/L2525M-2.5T12		25	25	150	115	25	25.25	12		
MGEHR/L2525M-2.5T16		25	25	150	115	25	25.25	16		
MGEHR/L2525M-3T10	MGMN300	25	25	150	110	25	25.25	10		
MGEHR/L2525M-3T14		25	25	150	110	25	25.25	14		
MGEHR/L2525M-3T18		25	25	150	110	25	25.25	18		

MGEHR/L

외경 그루빙 홀더
Internal Grooving Holder



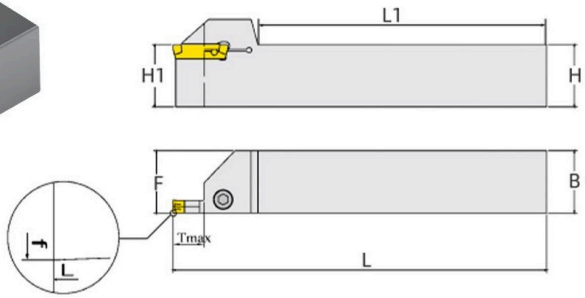

MGEHR/L 시리즈
MGEHR/L Series

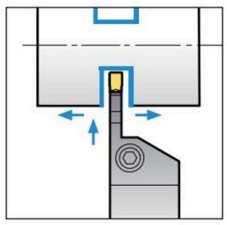

Designation 형번	Inserts/인서트	Dimension (mm)/치수							Parts/부품	
		H	B	L	L1	H1	F	Tmax	NLJ 나사	TSA 렌치
MGEHR/L2525M-3T25	MGMN300	25	25	150	100	25	25.32	25	0625	T20
MGEHR/L2525M-3T30		25	25	150	95	25	25.32	30		
MGEHR/L2525M-3T35		25	25	150	90	25	25.32	35		
MGEHR/L2525M-3T40		25	25	150	85	25	25.32	40		
MGEHR/L2525M-3T50		25	25	150	75	25	25.32	50		
MGEHR/L2525M-4T10	MGMN400	25	25	150	110	25	25.32	10		
MGEHR/L2525M-4T14		25	25	150	110	25	25.32	14		
MGEHR/L2525M-4T18		25	25	150	110	25	25.32	18		
MGEHR/L2525M-4T23		25	25	150	105	25	25.32	23		
MGEHR/L2525M-4T25		25	25	150	103	25	25.32	25		
MGEHR/L2525M-4T30		25	25	150	98	25	25.32	30		
MGEHR/L2525M-4T35		25	25	150	93	25	25.32	35		
MGEHR/L2525M-4T40		25	25	150	88	25	25.32	40		
MGEHR/L2525M-4T50		25	25	150	78	25	25.32	50		
MGEHR/L2525M-5T10	MGMN500	25	25	150	110	25	25.5	10		
MGEHR/L2525M-5T14		25	25	150	110	25	25.5	14		
MGEHR/L2525M-5T18		25	25	150	105	25	25.5	18		
MGEHR/L2525M-5T23		25	25	150	105	25	25.5	23		
MGEHR/L2525M-5T25		25	25	150	103	25	25.5	25		
MGEHR/L2525M-5T30		25	25	150	98	25	25.5	30		
MGEHR/L2525M-5T35		25	25	150	93	25	25.5	35		
MGEHR/L2525M-5T40		25	25	150	88	25	25.5	40		
MGEHR/L2525M-5T50		25	25	150	78	25	25.5	50		
MGEHR/L3232P-3T10	MGMN300	32	32	170	128	32	32.25	10	0605	T20
MGEHR/L3232P-3T14		32	32	170	128	32	32.25	14		
MGEHR/L3232P-3T18		32	32	170	128	32	32.25	18		

MGEHR/L

외경 그루빙 홀더
Internal Grooving Holder



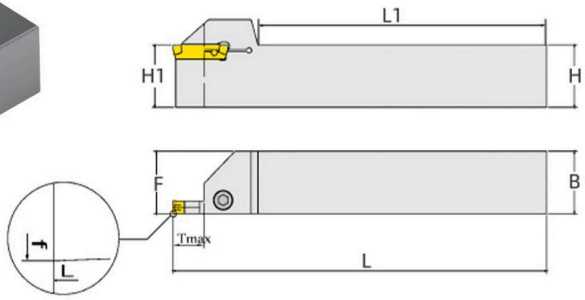

MGEHR/L 시리즈
MGEHR/L Series

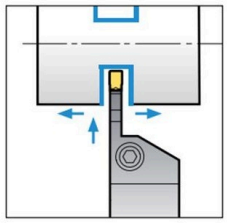

Designation 형번	Inserts/인서트	Dimension (mm)/치수							Parts/부품	
		H	B	L	L1	H1	F	Tmax	NLJ 나사	TSA 렌치
MGEHR/L3232P-3T25	MGMN300	32	32	170	120	32	32.25	25	0605	T20
MGEHR/L3232P-3T30		32	32	170	115	32	32.25	30		
MGEHR/L3232P-4T10	MGMN400	32	32	170	128	32	32.45	10		
MGEHR/L3232P-4T14		32	32	170	128	32	32.45	14		
MGEHR/L3232P-4T18		32	32	170	128	32	32.45	18		
MGEHR/L3232P-4T25		32	32	170	120	32	32.45	25		
MGEHR/L3232P-4T30		32	32	170	115	32	32.45	30		
MGEHR/L3232P-4T35		32	32	170	110	32	32.45	35		
MGEHR/L3232P-4T10		32	32	170	105	32	32.45	40		
MGEHR/L3232P-5T10	MGMN500	32	32	170	128	32	32.5	10		
MGEHR/L3232P-5T14		32	32	170	128	32	32.5	14		
MGEHR/L3232P-5T18		32	32	170	128	32	32.5	18		
MGEHR/L3232P-5T25		32	32	170	120	32	32.5	25		
MGEHR/L3232P-5T30		32	32	170	115	32	32.5	30		
MGEHR/L3232P-5T35		32	32	170	110	32	32.5	35		
MGEHR/L3232P-5T40		32	32	170	105	32	32.5	40		
MGEHR/L3232P-5T50		32	32	170	95	32	32.5	50		
MGEHR/L3232P-6T20	MGMN600	32	32	170	125	32	32.5	20		
MGEHR/L3232P-6T30		32	32	170	115	32	32.5	30		
MGEHR/L3232P-6T40		32	32	170	105	32	32.5	40		
MGEHR/L3232P-6T50		32	32	170	95	32	32.5	50		
MGEHR/L2020K-3R25	MGMN300	20	20	125	80	20	20.32	25	0520	T20
MGEHR/L2020K-3R30		20	20	125	75	20	20.32	30		
MGEHR/L2020K-4R25	MGMN400	20	20	125	80	20	20.32	25		
MGEHR/L2020K-4R30		20	20	125	75	20	20.32	30		
MGEHR/L2020K-4R35		20	20	125	70	20	20.32	35		

MGEHR/L

외경 그루빙 홀더
Internal Grooving Holder

MGEHR/L 시리즈
MGEHR/L Series

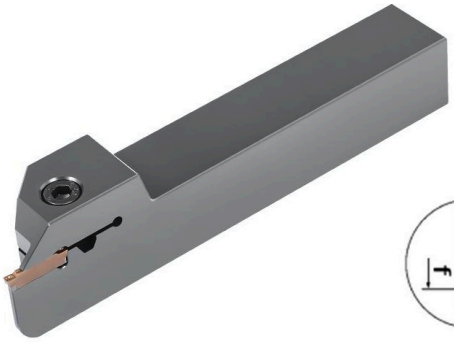

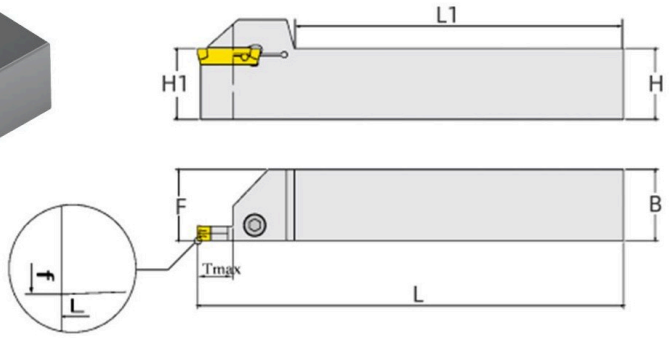

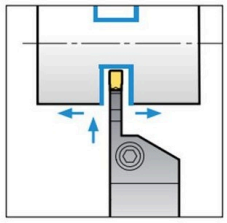

Designation 형번	Inserts/인서트	Dimension (mm)/치수							Parts/부품	
		H	B	L	L1	H1	F	Tmax	NLJ 나사	TSA 렌치
MGEHR/L2020K-5R25	MGMN500	20	20	125	80	20	20.5	25	0520	T20
MGEHR/L2020K-5R30		20	20	125	75	20	20.5	30		
MGEHR/L2525M-3R25	MGMN300	25	25	150	105	25	25.32	25	0605	T20
MGEHR/L2525M-3R30		25	25	150	100	25	25.32	30		
MGEHR/L2525M-4R25	MGMN400	25	25	150	105	25	25.32	25		
MGEHR/L2525M-4R30		25	25	150	100	25	25.32	30		
MGEHR/L2525M-4R35		25	25	150	95	25	25.32	35		
MGEHR/L2525M-5R25	MGMN500	25	25	150	105	25	25.5	25		
MGEHR/L2525M-5R30		25	25	150	100	25	25.5	30		
MGEHR/L2525M-5R35		25	25	150	95	25	25.5	35		

MGEHR/L-A

고압 내부 급유 외경 그루빙 홀더
Jetstream Grooving Holder

MGEHR/L-A 시리즈
MGEHR/L-A Series



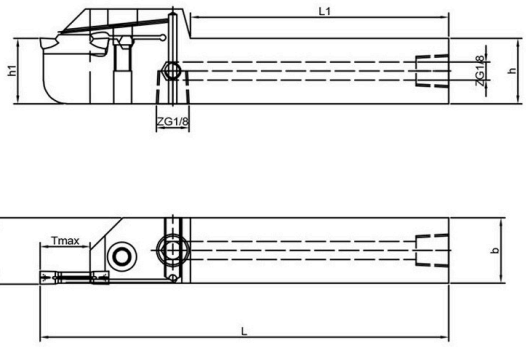

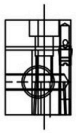

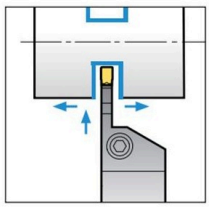

Designation 형번	Inserts/인서트	Dimension (mm)/치수						Parts/부품		내부 급유 나사 규격
		H	B	L	L1	F	Tmax	NLJ 나사	TSA 렌치	
MGEHR/L2020K-2T8-A	MGMN200	20	20	125	84	20.20	8	0520	L4	ZG1/8
MGEHR/L2020K-2T13-A		20	20	125	84	20.20	13			
MGEHR/L2020K-3T10-A	MGMN300	20	20	125	84	20.32	10			
MGEHR/L2020K-3T15-A		20	20	125	79	20.32	15			
MGEHR/L2020K-3T20-A		20	20	125	74	20.32	20			
MGEHR/L2020K-4T10-A	MGMN400	20	20	125	84	20.30	10			
MGEHR/L2020K-4T15-A		20	20	125	79	20.30	15			
MGEHR/L2020K-4T20-A		20	20	125	74	20.30	20			
MGEHR/L2020K-5T10-A	MGMN500	20	20	125	84	20.50	10			
MGEHR/L2020K-5T15-A		20	20	125	79	20.50	15			
MGEHR/L2020K-5T20-A		20	20	125	74	20.50	20			
MGEHR/L2525M-2T8-A	MGMN200	25	25	150	110	25.20	8	0625	L5	
MGEHR/L2525M-2T13-A		25	25	150	110	25.20	13			
MGEHR/L2525M-3T10-A	MGMN300	25	25	150	110	25.33	10			
MGEHR/L2525M-3T15-A		25	25	150	110	25.33	15			
MGEHR/L2525M-3T20-A		25	25	150	105	25.33	20			
MGEHR/L2525M-4T10-A	MGMN400	25	25	150	110	25.33	10			
MGEHR/L2525M-4T15-A		25	25	150	110	25.33	15			
MGEHR/L2525M-4T20-A		25	25	150	105	25.33	20			
MGEHR/L2525M-5T10-A	MGMN500	25	25	150	110	25.50	10			
MGEHR/L2525M-5T15-A		25	25	150	110	25.50	15			
MGEHR/L2525M-5T20-A		25	25	150	105	25.50	20			

MGENN

외경 그루빙 홀더
External Grooving Holder

MGENN 시리즈
MGENN Series



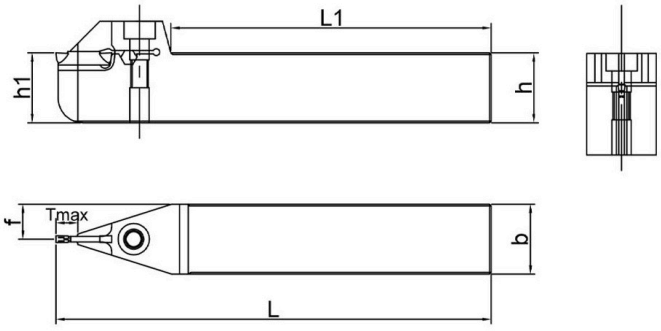

Designation 형번	Inserts/인서트	Dimension (mm)/치수						Parts/부품	
		h	b	L	L1	f	Tmax	NLJ 나사	Wrench 렌치
MGENN2020K-2T6	MGMN200	20	20	125	92	10	6	NLJ0520	L4.0
MGENN2020K-2.5T7	MGMN250	20	20	125	92	10	7		
MGENN2020K-3T7	MGMN300	20	20	125	87	10	7		
MGENN2020K-4T7	MGMN400	20	20	125	87	10	7		
MGENN2020K-5T8	MGMN500	20	20	125	82	10	8		
MGENN2525M-3T7	MGMN300	25	25	150	112	12.5	7	NLJ0625	L5.0
MGENN2525M-4T7	MGMN400	25	25	150	112	12.5	7		
MGENN2525M-5T8	MGMN500	25	25	150	107	12.5	8		
MGENN2525M-6T10	MGMN600	25	25	150	107	12.5	10		

MGEVR/L

외경 그루빙 홀더
External Grooving Holder

MGEVR/L 시리즈
MGEVR/L Series



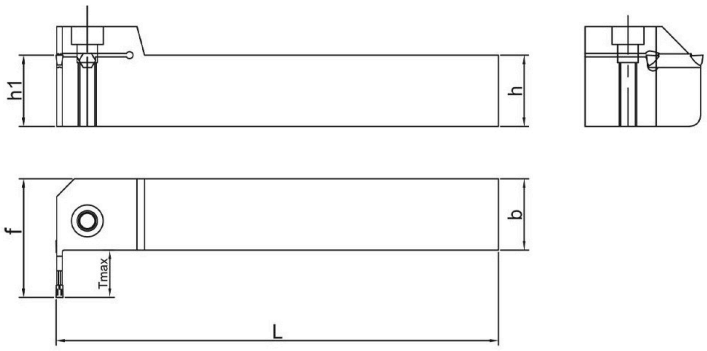

Designation 형번	Inserts/인서트	Dimension (mm)/치수						Parts/부품	
		h	o	L	L1	f	Tmax	NLJ 나사	Wrench 렌치
MGEVR/L2020K-1.5T7	MGMN150	20	20	125	100	27.3	7	NLJ0520	L4.0
MGEVR/L2020K-2T7	MGMN200	20	20	125	100	27.3	7		
MGEVR/L2020K-2T13	MGMN200	20	20	125	100	33.3	13		
MGEVR/L2020K-2.5T7	MGMN250	20	20	125	100	27.3	7		
MGEVR/L2020K-2.5T13	MGMN250	20	20	125	100	33.3	13		
MGEVR/L2020K-3T8	MGMN300	20	20	125	100	28.3	8		
MGEVR/L2020K-3T15	MGMN300	20	20	125	100	35.3	15		
MGEVR/L2020K-4T8	MGMN400	20	20	125	100	28.3	8		
MGEVR/L2020K-4T15	MGMN400	20	20	125	100	35.5	15		

MGFVR

외경 단면 그루빙 홀더
Facing Grooving Holder



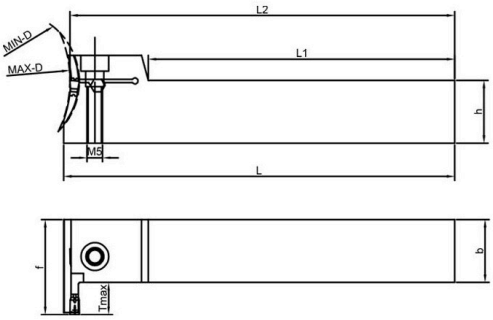

MGFVR 시리즈
MGFVR Series

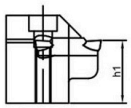

Designation 형번		Dimension (mm)/치수									Parts/부품	
		h	b	L	L1	L2	f	Tmax	최소	최대	NLJ 나사	Wrench 렌치
MGFVR220R8-20-36	MGMN200	20	20	125	98	123	28.3	8	20	36	NLJ0520	L4.0
MGFVR220R12-20-36		20	20	125	98	123	32.3	12	20	36		
MGFVR220R8-30-50		20	20	125	98	123	28.3	8	30	50		
MGFVR220R15-30-50		20	20	125	98	123	35.3	15	30	50		
MGFVR220R8-40-80		20	20	125	99	124	28.3	8	40	80		
MGFVR220R15-40-80		20	20	125	99	124	35.3	15	40	80		
MGFVR220R8-70-120		20	20	125	99	124	28.3	8	70	120		
MGFVR220R15-70-120		20	20	125	99	124	35.3	15	70	120		
MGFVR220R8-100-200		20	20	125	99	124	28.3	8	100	200		
MGFVR220R15-100-200		20	20	125	99	124	35.3	15	100	200		
MGFVR2.520R8-20-36	MGMN250	20	20	125	98	123	28.3	8	20	36	NLJ0520	L4.0
MGFVR2.520R12-20-36		20	20	125	98	123	32.3	12	20	36		
MGFVR2.520R8-30-50		20	20	125	98	123	28.3	8	30	50		
MGFVR2.520R15-30-50		20	20	125	98	123	35.3	15	30	50		
MGFVR2.520R8-40-80		20	20	125	99	124	28.3	8	40	80		
MGFVR2.520R15-40-80		20	20	125	99	124	35.3	15	40	80		
MGFVR2.520R8-70-120		20	20	125	99	124	28.3	8	70	120		
MGFVR2.520R15-70-120		20	20	125	99	124	35.3	15	70	120		
MGFVR2.520R8-100-200		20	20	125	99	124	28.3	8	100	200		
MGFVR2.520R15-100-200		20	20	125	99	124	35.3	15	100	200		
MGFVR320R10-20-36	MGMN300	20	20	125	98	123	28.3	10	20	36	NLJ0520	L4.0
MGFVR320R15-20-36		20	20	125	98	123	32.3	15	20	36		
MGFVR320R10-30-50		20	20	125	98	123	28.3	10	30	50		
MGFVR320R15-30-50		20	20	125	98	123	35.3	15	30	50		
MGFVR320R10-40-80		20	20	125	98	123	28.3	10	40	80		
MGFVR320R15-40-80		20	20	125	98	123	35.3	15	40	80		

MGFVR

외경 단면 그루빙 홀더
Facing Grooving Holder



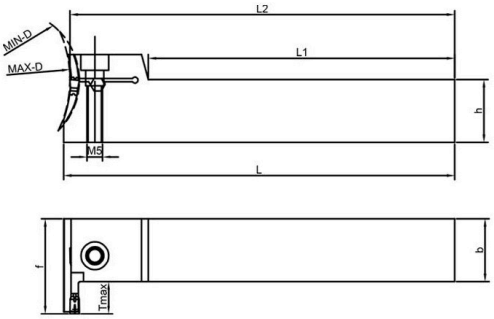

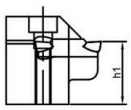

MGFVR 시리즈
MGFVR Series

Designation 형번	Inserts/인서트	Dimension (mm)/치수									Parts/부품	
		h	b	L	L1	L2	f	Tmax	최소	최대	NLJ 나사	Wrench 렌치
MGFVR320R10-70-120	MGMN300	20	20	125	98	123	30.3	10	70	120	NLJ0520	L4.0
MGFVR320R15-70-120		20	20	125	98	123	35.3	15	70	120		
MGFVR320R10-100-300		20	20	125	98	124	30.3	10	100	300		
MGFVR320R15-100-300		20	20	125	98	124	35.3	15	100	300		
MGFVR420R10-20-36	MGMN400	20	20	125	99	123	30.3	10	20	36	NLJ0520	L4.0
MGFVR420R15-20-36		20	20	125	99	123	35.3	15	20	36		
MGFVR420R10-30-50		20	20	125	99	123	30.3	10	30	50		
MGFVR420R15-30-50		20	20	125	99	123	35.3	15	30	50		
MGFVR420R10-40-80		20	20	125	99	123	30.3	10	40	80		
MGFVR420R15-40-80		20	20	125	99	123	35.3	15	40	80		
MGFVR420R10-70-120		20	20	125	98	123	30.3	10	70	120		
MGFVR420R15-70-120		20	20	125	98	123	35.3	15	70	120		
MGFVR420R10-100-300		20	20	125	98	123	30.3	10	100	300		
MGFVR420R15-100-300		20	20	125	98	123	35.3	15	100	300		
MGFVR225R8-20-36	MGMN200	25	25	150	123	123	33.3	8	20	36	NLJ0625	L5.0
MGFVR225R12-20-36		25	25	150	123	123	37.3	12	20	36		
MGFVR225R8-30-50		25	25	150	123	123	33.3	8	30	50		
MGFVR225R15-30-50		25	25	150	123	123	40.3	15	30	50		
MGFVR225R8-40-80		25	25	150	124	124	33.3	8	40	80		
MGFVR225R15-40-80		25	25	150	124	124	40.3	15	40	80		
MGFVR225R8-70-120		25	25	150	124	124	33.3	8	70	120		
MGFVR225R15-70-120		25	25	150	124	124	40.3	15	70	120		
MGFVR225R8-100-200		25	25	150	124	124	33.3	8	100	200		
MGFVR225R15-100-200		25	25	150	124	124	40.3	15	100	200		
MGFVR225R15-200-400		25	25	150	124	124	40.3	15	200	400		
MGFVR2.525R8-20-36	MGMN250	25	25	150	123	123	33.3	8	20	36	NLJ0625	L5.0

MGFVR

외경 단면 그루빙 홀더
Facing Grooving Holder



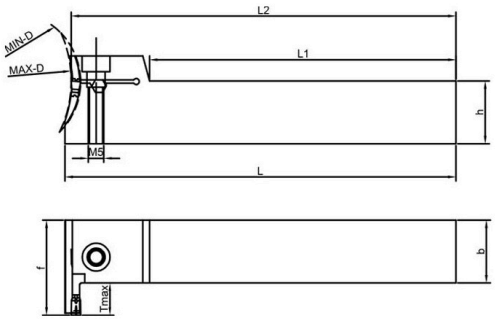

MGFVR 시리즈
MGFVR Series

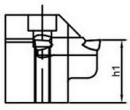

Designation 형번	Inserts/인서트	Dimension (mm)/치수									Parts/부품	
		h	b	L	L1	L2	f	Tmax	최소	최대	NLJ 螺丝 NLJ 나사	Wrench 扳手 Wrench 렌치
MGFVR2.525R12-20-36	MGMN250	25	25	150	123	148	37.3	12	20	36	NLJ0625	L5.0
MGFVR2.525R8-30-50		25	25	150	123	148	33.3	8	30	50		
MGFVR2.525R15-30-50		25	25	150	123	148	40.3	15	30	50		
MGFVR2.525R8-40-80		25	25	150	124	149	33.3	8	40	80		
MGFVR2.525R15-40-80		25	25	150	124	149	40.3	15	40	80		
MGFVR2.525R8-70-120		25	25	150	124	149	33.3	8	70	120		
MGFVR2.525R15-70-120		25	25	150	124	149	40.3	15	70	120		
MGFVR2.525R8-100-200		25	25	150	124	149	33.3	8	100	200		
MGFVR2.525R15-100-200		25	25	150	124	149	40.3	15	100	200		
MGFVR2.525R15-200-400		25	25	150	124	149	40.3	15	200	400		
MGFVR325R10-20-36	MGMN300	25	25	150	123	148	35.3	10	20	36	NLJ0625	L5.0
MGFVR325R15-20-36		25	25	150	123	148	40.3	15	20	36		
MGFVR325R10-30-50		25	25	150	123	148	35.3	10	30	50		
MGFVR325R15-30-50		25	25	150	123	148	40.3	15	30	50		
MGFVR325R10-40-80		25	25	150	123	148	35.3	10	40	80		
MGFVR325R15-40-80		25	25	150	123	148	40.3	15	40	80		
MGFVR325R10-70-120		25	25	150	123	148	35.3	10	70	120		
MGFVR325R15-70-120		25	25	150	123	148	40.3	15	70	120		
MGFVR325R10-100-200		25	25	150	124	149	35.3	10	100	200		
MGFVR325R15-100-200		25	25	150	124	149	40.3	15	100	200		
MGFVR325R10-200-400		25	25	150	124	149	35.3	10	200	400		
MGFVR325R15-200-400		25	25	150	124	149	40.3	15	200	400		
MGFVR425R10-20-36	MGMN400	25	25	150	123	148	35.3	10	20	36	NLJ0625	L5.0
MGFVR425R15-20-36		25	25	150	123	148	40.3	15	20	36		
MGFVR425R10-30-50		25	25	150	123	148	35.3	10	30	50		
MGFVR425R15-30-50		25	25	150	123	148	40.3	15	30	50		

MGFVR

외경 단면 그루빙 홀더
Facing Grooving Holder



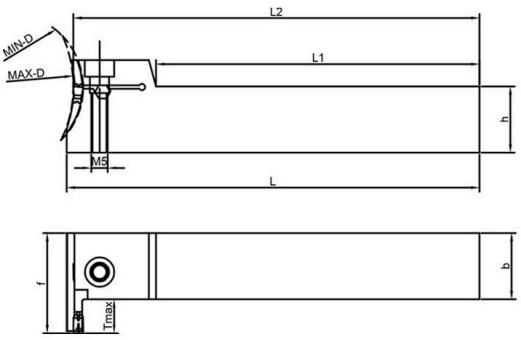

MGFVR 시리즈
MGFVR Series

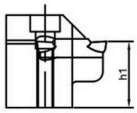

Designation 형번		Dimension (mm)/치수									Parts/부품	
		h	b	L	L1	L2	f	Tmax	최소	최대	 NLJ 나사	 Wrench 렌치
MGFVR425R10-40-80	MGMN400	25	25	150	123	148	35.3	10	40	80	NLJ0625	L5.0
MGFVR425R15-40-80		25	25	150	123	148	40.3	15	40	80		
MGFVR425R10-70-120		25	25	150	123	148	35.3	10	70	120		
MGFVR425R15-70-120		25	25	150	123	148	40.3	15	70	120		
MGFVR425R10-100-200		25	25	150	124	149	35.3	10	100	200		
MGFVR425R15-100-200		25	25	150	124	149	40.3	15	100	200		
MGFVR425R10-200-400		25	25	150	124	149	35.3	10	200	400		
MGFVR425R15-200-400		25	25	150	124	149	40.3	15	200	400		
MGFVR525R10-30-50	MGMN500	25	25	150	123	149	35.3	10	30	50	NLJ0625	L5.0
MGFVR525R15-30-50		25	25	150	123	149	40.3	15	30	50		
MGFVR525R10-40-80		25	25	150	123	148	35.3	10	40	80		
MGFVR525R15-40-80		25	25	150	123	148	40.3	15	40	80		
MGFVR525R10-70-120		25	25	150	123	148	35.3	10	70	120		
MGFVR525R15-70-120		25	25	150	123	148	40.3	15	70	120		
MGFVR525R10-100-200		25	25	150	123	148	35.3	10	100	200		
MGFVR525R15-100-200		25	25	150	123	148	40.3	15	100	200		
MGFVR525R10-200-400		25	25	150	124	149	35.3	10	200	400		
MGFVR525R15-200-400		25	25	150	124	149	40.3	15	200	400		

MGHH

외경 단면 그루빙 홀더
Facing Grooving Holder



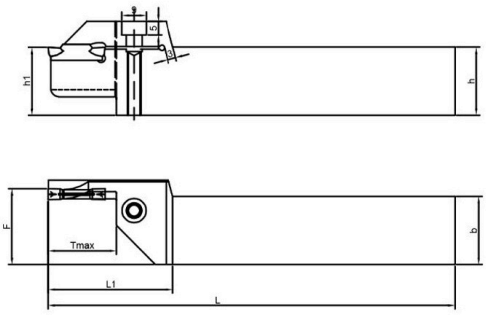

MGHH 시리즈
MGHH Series

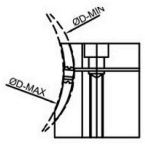

Designation 형번	Inserts/인서트	Dimension (mm)/치수								Parts/부품	
		h	b	L	L1	F	Tmax	최소	최대	NLJ 螺丝 NL 나사	Wrench 扳手 Wrench 렌치
MGHH320R18-25-50	MGMN300	20	20	125	40	21.8	18	25	50	NLJ0520	L4.0
MGHH320R20-50-80		20	20	125	40	21.8	20	50	80		
MGHH320R25-80-160		20	20	125	45	21.8	25	80	160		
MGHH320R25-160-400		20	20	125	45	21.8	25	160	400		
MGHH325R18-25-50		25	25	150	40	27.8	18	25	50	NLJ0625	L5.0
MGHH325R20-50-80		25	25	150	40	27.8	20	50	80		
MGHH325R25-80-160		25	25	150	45	27.8	25	80	160		
MGHH325R25-160-400		25	25	150	45	27.8	25	160	400		
MGHH420R20-25-50	MGMN400	20	20	125	40	21.8	20	25	50	NLJ0520	L4.0
MGHH420R20-50-80		20	20	125	40	21.8	20	50	80		
MGHH420R25-80-160		20	20	125	45	21.8	25	80	160		
MGHH420R25-160-400		20	20	125	45	21.8	25	160	400		
MGHH425R20-25-50		25	25	150	40	27.8	20	25	50	NLJ0625	L5.0
MGHH425R25-50-80		25	25	150	45	27.8	25	50	80		
MGHH425R25-80-160		25	25	150	45	27.8	25	80	160		
MGHH425R25-160-400		25	25	150	45	27.8	25	160	400		
MGHH425R30-80-160		25	25	150	50	27.8	30	80	160		
MGHH425R30-160-400		25	25	150	50	27.8	30	160	400		
MGHH425R40-80-160		25	25	150	60	27.8	40	80	160		
MGHH425R40-160-400		25	25	150	60	27.8	40	160	400		
MGHH432R25-50-100		32	32	170	46	34.8	25	50	100		
MGHH432R25-80-200		32	32	170	46	34.8	25	80	200		
MGHH432R25-200-600		32	32	170	46	34.8	25	200	600		
MGHH432R30-80-200		32	32	170	51	34.8	30	80	200		
MGHH432R30-200-600		32	32	170	51	34.8	30	200	600		
MGHH432R40-80-200		32	32	170	61	34.8	40	80	200		
MGHH432R40-200-600		32	32	170	61	34.8	40	200	600		

MGHH

외경 단면 그루빙 홀더
Facing Grooving Holder

MGHH 시리즈
MGHH Series



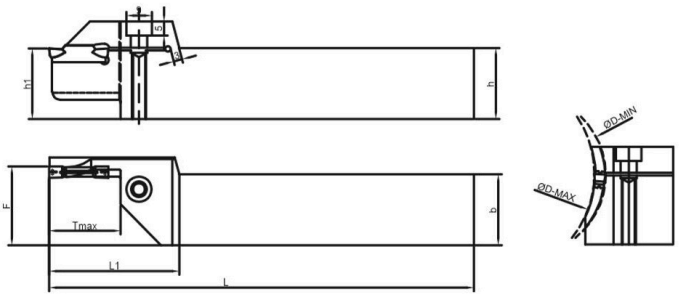

Designation 형번	Inserts/인서트	Dimension (mm)/치수								Parts/부품	
		h	b	L	L1	F	Tmax	최소	최대	NLJ 나사	Wrench 렌치
MGHH520R20-25-50	MGMN500	20	20	125	40	21.8	20	25	50	NLJ0520	L4.0
MGHH520R25-50-80		20	20	125	40	21.8	25	50	80		
MGHH520R25-80-160		20	20	125	40	21.8	25	80	160		
MGHH520R25-160-400		20	20	125	45	21.8	25	160	400		
MGHH525R20-25-50		25	25	150	40	27.8	20	25	50	NLJ0625	L5.0
MGHH525R25-50-80		25	25	150	45	27.8	25	50	80		
MGHH525R25-80-160		25	25	150	45	27.8	25	80	160		
MGHH525R25-160-400		25	25	150	45	27.8	25	160	400		
MGHH525R30-80-160		25	25	150	50	27.8	30	80	160		
MGHH525R30-160-400		25	25	150	50	27.8	30	160	400		
MGHH525R40-80-160		25	25	150	50	27.8	40	80	160		
MGHH525R40-160-400		25	25	150	50	27.8	40	160	400		
MGHH532R25-50-100		32	32	170	46	34.8	25	50	100		
MGHH532R25-80-200		32	32	170	46	34.8	25	80	200		
MGHH532R25-200-600		32	32	170	46	34.8	25	200	600		
MGHH532R30-80-200		32	32	170	51	34.8	30	80	200		
MGHH532R30-200-600		32	32	170	51	34.8	30	200	600		
MGHH532R40-80-200		32	32	170	61	34.8	40	80	200		
MGHH532R40-200-600		32	32	170	61	34.8	40	200	600		
MGHH532R50-80-200		32	32	170	71	34.8	50	80	200		
MGHH532R50-200-600		32	32	170	71	34.8	50	200	600		

KGMR/L

외경 그루빙 홀더
External Grooving Holder

KGMR/L 시리즈
KGMR/L Series

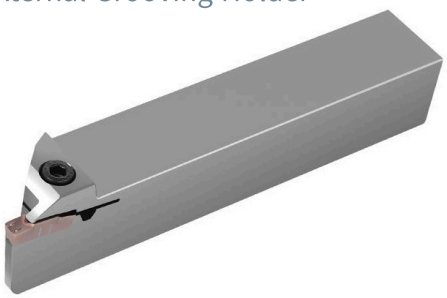

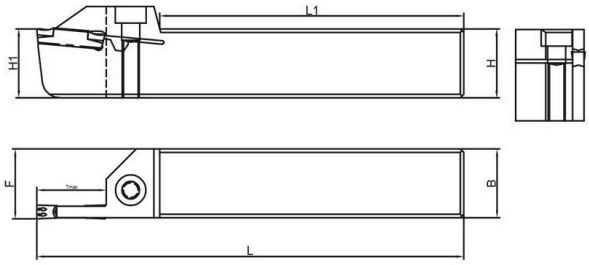

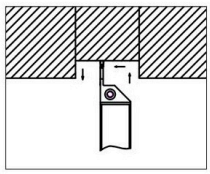

Designation 형번	Inserts/인서트	Dimension (mm)/치수							Parts/부품	
		H	B	L	L1	F	H1	Tmax	NLJ 나사	Wrench 렌치
KGMR/L2020K-2-T6	GMG2020	20	20	125	98	20.25	20	6	NLJ0520	L4.0
KGMR/L2020K-2-T10		20	20	125	98	20.25	20	10		
KGMR/L2020K-2-T13		20	20	125	96	20.25	20	13		
KGMR/L2020K-2-T17		20	20	125	92	20.25	20	17		
KGMR/L2525M-2-T10		25	25	150	123	25.25	25	10	NLJ0625	L5.0
KGMR/L2525M-2-T13		25	25	150	121	25.25	25	13		
KGMR/L2525M-2-T17		25	25	150	117	25.25	25	17		
KGMR/L2020K-3-T10	GMG3020	20	20	125	98	20.35	20	10	NLJ0520	L4.0
KGMR/L2020K-3-T15		20	20	125	94	20.35	20	15		
KGMR/L2020K-3-T20		20	20	125	89	20.35	20	20		
KGMR/L2525M-3-T10		25	25	150	123	25.35	25	10	NLJ0625	L5.0
KGMR/L2525M-3-T15		25	25	150	119	25.35	25	15		
KGMR/L2525M-3-T20		25	25	150	114	25.35	25	20		
KGMR/L2020K-4-T10	GMG4020	20	20	125	98	20.35	20	10	NLJ0520	L4.0
KGMR/L2020K-4-T15		20	20	125	94	20.35	20	15		
KGMR/L2020K-4-T20		20	20	125	89	20.35	20	20		
KGMR/L2525M-4-T10		25	25	150	123	25.35	25	10	NLJ0625	L5.0
KGMR/L2525M-4-T15		25	25	150	119	25.35	25	15		
KGMR/L2525M-4-T20		25	25	150	114	25.35	25	20		
KGMR/L2020K-5-T10	GMG5020	20	20	125	98	20.4	20	10	NLJ0520	L4.0
KGMR/L2020K-5-T15		20	20	125	94	20.4	20	15		
KGMR/L2020K-5-T20		20	20	125	89	20.4	20	20		
KGMR/L2020K-5-T25		20	20	125	84	20.4	20	25		
KGMR/L2525M-5-T10		25	25	150	123	25.4	25	10	NLJ0625	L5.0
KGMR/L2525M-5-T15		25	25	150	119	25.4	25	15		
KGMR/L2525M-5-T20		25	25	150	114	25.4	25	20		
KGMR/L2525M-5-T25		25	25	150	109	25.4	25	25		

NSR/L

외경 그루빙 홀더
External Grooving Holder

NSR/L 시리즈
NSR/L Series

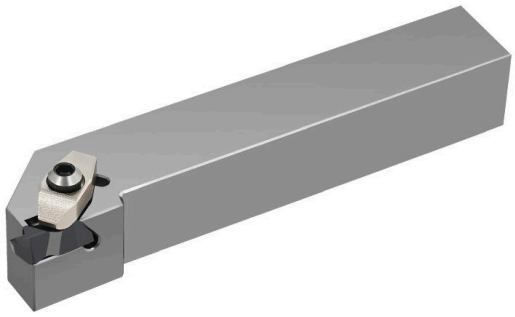



Designation 형번	Inserts/인서트	Dimension (mm)/치수						Parts/부품		
		H	B	L	L1	F	Tmax	YB 클램프	NLJ 나사	Wrench 렌치
NSR/L2020K3	NG3M...RK NG3M...LK	20	20	125	32.3	25	5	NSR/L -YB2211	NLJ0520	L4.0
NSR/L2525M3		25	25	150	32.3	30	5			

KGBAR/L

외경 그루빙 홀더
External Grooving Holder

KGBAR/L 시리즈
KGBAR/L Series



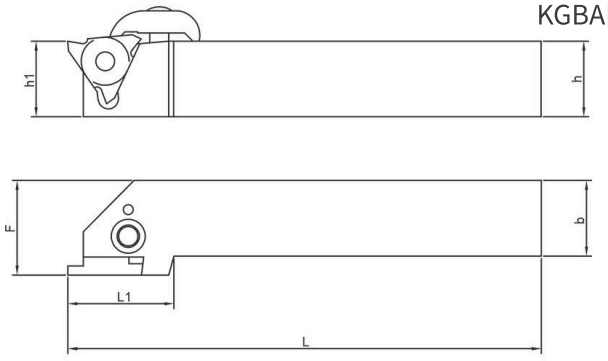

Designation 형번	Inserts/인서트	Dimension (mm)/치수						Parts/부품				
		h	b	L	L1	H1	F	클램프 MYB	스프링 TH	클램프 나사 MGT	인서트 나사 Screw	렌치 Wrench
KGBAR/L2020K16	GB32 R/L	20	20	125	28	20	25	1318	0814	0620-P	M4.0*10	L4.0/T15
KGBAR/L2525M16		25	25	150	30	25	32					
KGBAR/L2020K22	GB43 R/L	20	20	125	28	20	25	1318	0814	0620-P	M5.0*12	L4.0/T15
KGBAR/L2525M22		25	25	150	30	25	32					
KGBAR/L3232P22		32	32	170	35	32	40					

SGEL

소경 단면 그루빙 홀더
Facing Grooving Holder

SGEL 시리즈
SGEL Series

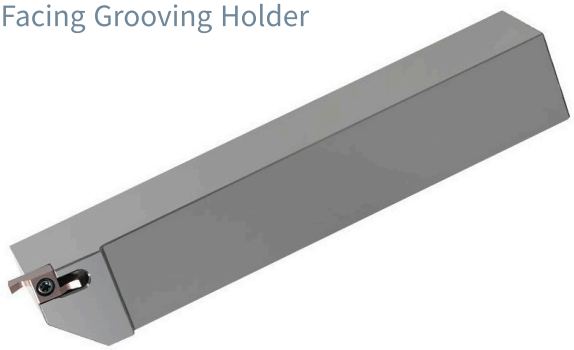

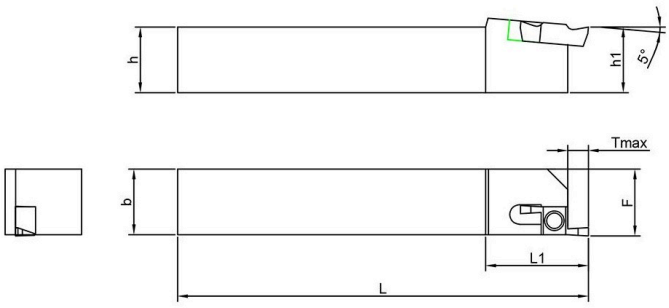

Designation 형번	Inserts/인서트	Dimension (mm)/치수						Parts/부품	
		h	b	L	L1	F	Tmax	Screw 나사	Wrench 렌치
SGEL1616H-06	GEFR	16	16	100	25	16.3	5	M3.0*8	T8
SGEL2020K-06		20	20	125	25	20.3	5		
SGEL2525M-06		25	25	150	25	25.3	5		

B-SGER

소경 단면 그루빙 홀더
External Grooving Holder

B-SGER 시리즈
B-SGER Series



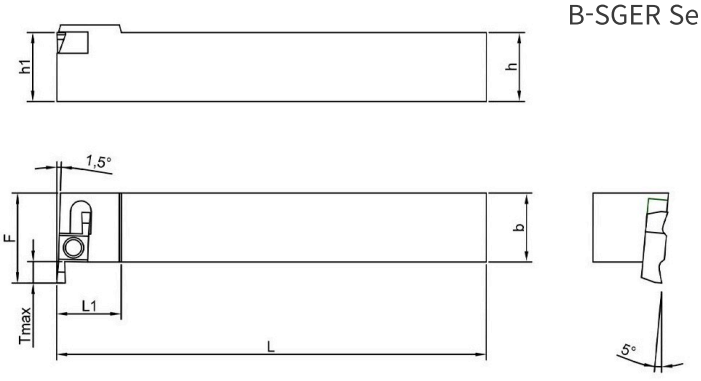

Designation 형번	Inserts/인서트	Dimension (mm)/치수						Parts/부품	
		h	b	L	L1	F	Tmax	Screw 나사	Wrench 렌치
B-SGER1616H-06	GEFR	16	16	100	15	20.86	5	M3.0*8	T8
B-SGER2020K-06		20	20	125	15	24.86	5		
B-SGER2525M-06		25	25	150	15	29.86	5		

SPDR 스트레이트형

소경 단면 그루빙 홀더
Facing Grooving Holder

SPDR 시리즈
SPDR Series

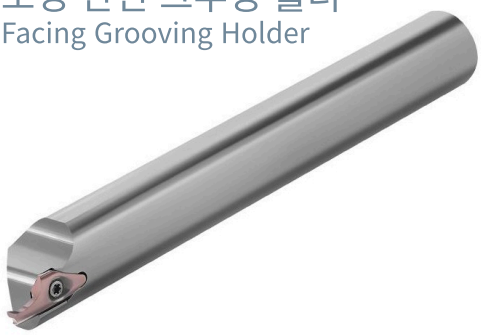

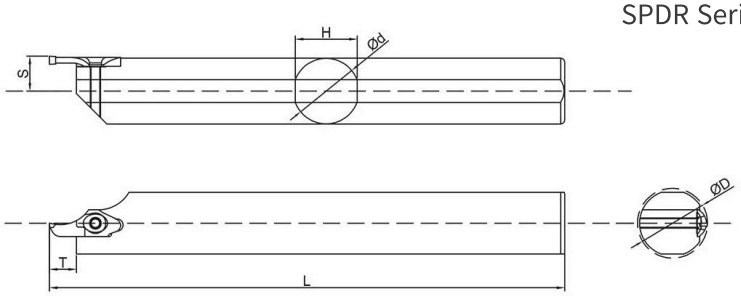

Designation 형번	Inserts/인서트	Dimension (mm)/치수						Parts/부품	
		D 최소 가공 내경	d	L	H	T	S	Screw 나사	Wrench 렌치
SPDR12H13-08	MIFR08..	13	12	100	11	6	6.5	M2.5*6	T6
SPDR16K17-08		17	16	125	15	6	8.5		
SPDR20M21-08		21	20	150	18	6	10.5		
SPDR12H13-10	MIFR10..	13	12	100	11	10	7	M3.0*8	T8
SPDR16K17-10		17	16	125	15	10	9		
SPDR20M21-10		21	20	150	18	10	11		

SPDR 이경형

소경 단면 그루빙 홀더
Facing Grooving Holder

SPDR 시리즈
SPDR Series



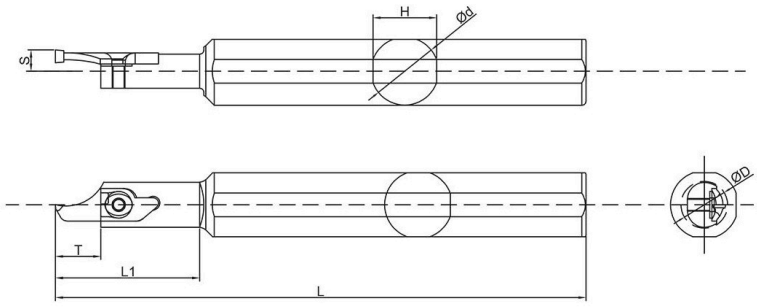

Designation 형번	Inserts/인서트	Dimension (mm)/치수							Parts/부품	
		D 최소 가공 내경	d	L	L1	H	T	S	Screw 나사	Wrench 렌치
SPDR12H09-08-30	MIFR08..	9	12	100	30	11	6	4	M2.5*6	T6
SPDR16K09-08-34		9	16	125	34	15	6	4		
SPDR20M09-08-40		9	20	150	40	18	6	4		
SPDR12H11-10-30	MIFR10..	11	12	100	30	11	10	5	M3.0*8	T8
SPDR16K11-10-34		11	16	125	34	15	10	5		
SPDR20M11-10-40		11	20	150	40	18	10	5		

S-SVNR

내경 보링바
Internal Boring Bars

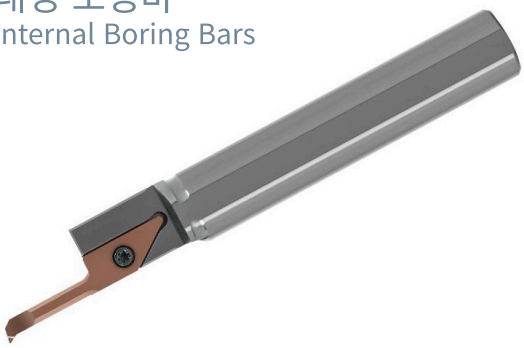

S-SVNR 시리즈
S-SVNR Series

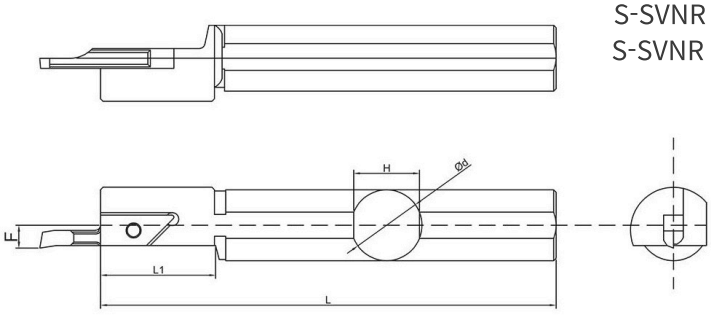

Designation 형번	Inserts/인서트	Dimension (mm)/치수				Parts/부품	
		Φd	L	L1	H	Screw 나사	Wrench 렌치
S10F-SVNR12N	교세라 VNBR05	10	80	23	9	M3.0*8	T8
S12F-SVNR12N		12	80	23	11		
S14G-SVNR12N		14	90	23	13		
S16H-SVNR12N		16	100	23	15		
S18H-SVNR12N		18	100	24	18		
S20H-SVNR12N		20	100	24	18		

SVNR

내경 보링바
Internal Boring Bars



SVNR 시리즈
SVNR Series

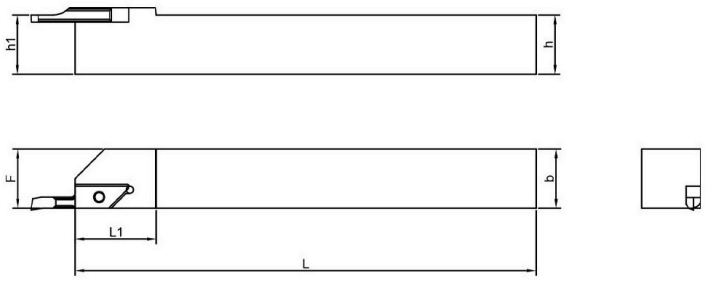

Designation 형번	Inserts/인서트	Dimension (mm)/치수						Parts/부품	
		h	b	L	L1	h1	F	Screw 나사	Wrench 렌치
SVNR-1010H-12N	교세라 VNBR05	10	10	100	22	10	10	M3.0*8	T8
SVNR-1212K-12N		12	12	125	22	12	12		
SVNR-1616K-12N		16	16	125	22	16	16		
SVNR-2020K-12N		20	20	125	22	20	20		
SVNR-2525M-12N		25	25	150	22	25	25		

MFH

내경 단면 그루빙 홀더
Internal Facing Grooving Holder

MFH 시리즈
MFH Series



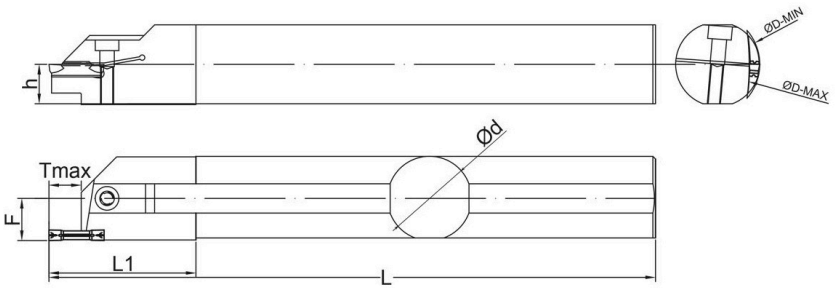

Designation 형번	Inserts/인서트	Dimension (mm)/치수								Parts/부품	
		h	Φd	L	L1	F	Tmax	최소	최대	NLJ 나사	Wrench 렌치
MFH216R06-25-140	MGMN200	7.5	16	180	48	6	6	25	140	NLJ0516	L4.0
MFH216R08-25-140		7.5	16	180	48	6	8	25	140		
MFH220R06-25-140		8	20	200	60	9	6	25	140	NLJ0520	L4.0
MFH220R08-25-140		8	20	200	60	9	8	25	140		
MFH225R06-25-140		11.5	25	250	56	11.5	6	25	140		
MFH225R08-25-140		11.5	25	250	56	11.5	8	25	140		
MFH2.516R06-25-140	MGMN250	7.5	16	180	48	6	6	25	140	NLJ0516	L4.0
MFH2.516R08-25-140		7.5	16	180	48	6	8	25	140		
MFH2.520R06-25-140		8	20	200	60	9	6	25	140	NLJ0520	L4.0
MFH2.520R08-25-140		8	20	200	60	9	8	25	140		
MFH2.525R06-25-140		11.5	25	250	56	11.5	6	25	140		
MFH2.525R08-25-140		11.5	25	250	56	11.5	8	25	140		
MFH316R06-25-140	MGMN300	7.5	16	180	48	6	6	25	140	NLJ0516	L4.0
MFH316R08-25-140		7.5	16	180	48	6	8	25	140		
MFH320R08-25-140		8	20	200	60	9	8	25	140	NLJ0520	L4.0
MFH320R10-25-140		8	20	200	60	9	10	25	140		
MFH325R08-25-140		11.5	25	250	56	11.5	8	25	140		
MFH325R10-25-140		11.5	25	250	56	11.5	10	25	140		
MFH332R10-32-200		15	32	250	56	16	10	32	200		
MFH332R12-32-200		15	32	250	56	16	12	32	200		
MFH340R12-40-500		18	40	300	56	20	12	40	500	NLJ0625	L5.0
MFH420R08-25-140	MGMN400	8	20	200	60	9	8	25	140	NLJ0520	L4.0
MFH420R12-25-140		8	20	200	60	9	12	25	140		
MFH425R08-25-140		11.5	25	250	56	11.5	8	25	140		
MFH425R10-25-140		11.5	25	250	56	11.5	10	25	140		
MFH425R12-25-140		11.5	25	250	56	11.5	12	25	140		
MFH432R12-32-200		15	32	250	56	16	12	32	200		
MFH440R15-40-500		18	40	300	56	20	15	40	500	NLJ0625	L5.0
MFH525R08-25-140	MGMN500	11.5	25	250	56	11.5	8	25	140	NLJ0520	L4.0
MFH525R12-25-140		11.5	25	250	56	11.5	12	25	140		
MFH525R18-25-140		11.5	25	250	56	11.5	18	25	140		
MFH540R15-40-500		18	40	300	56	20	15	40	500	NLJ0625	L5.0

MGNVR/L

내경 그루빙 홀더
Internal Grooving Holder



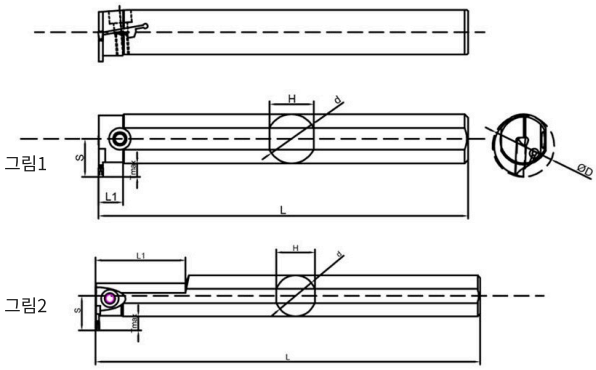

MGNVR/L 시리즈
MGNVR/L Series

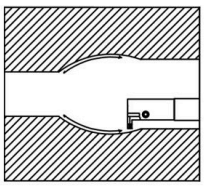

Designation 형번	Inserts/인서트	Dimension (mm)/치수								Parts/부품	
		내경 그루빙 · 선삭 가공								나사 NLJ	렌치 TSA
		Dmin 최소 가공 내경	D 생크 지름	L 전장	L1	H	Tmax	S	형상		
MGNVR/L1617M-1.5-T3-B	MGMN150	17	16	150	35	15	3	11.4	그림2	0416	L3
MGNVR/L1618M-1.5-T4-B		18	16	150	35	15	4	12.4	그림2		
MGNVR/L1619M-1.5-T5-B		19	16	150	35	15	5	13.4	그림2		
MGNVR/L1620M-1.5-T6-B		20	16	150	35	15	6	14.4	그림2		
MGNVR/L1615M-2-T3-B	MGMN200 (하프 인서트)	15	16	150	30	15	3	11.4	그림2		
MGNVR/L1616M-2-T4-B		16	16	150	30	15	4	12.4	그림2		
MGNVR/L1617M-2-T5-B-B		17	16	150	30	15	5	13.4	그림2		
MGNVR/L1617M-2-T5-B	MGMN200	17	16	150	30	15	5	13.4	그림2		
MGNVR/L1618M-2-T4-B		18	16	150	35	15	4	12.4	그림2		
MGNVR/L1619M-2-T5-B		19	16	150	35	15	5	13.4	그림2		
MGNVR/L1620M-2-T6-B		20	16	150	35	15	6	14.4	그림2		
MGNVR/L1617M-3-T3-B	MGMN300 (하프 인서트)	17	16	150	35	15	3	11.4	그림2		
MGNVR/L1618M-3-T4-B		18	16	150	35	15	4	12.4	그림2		
MGNVR/L1619M-3-T5-B		19	16	150	35	15	5	13.4	그림2		
MGNVR/L1620M-3-T6-B		20	16	150	35	15	6	14.4	그림2		
MGNVR/L2025M-2-T7-B	MGMN200	25	20	150	45	18	7	17.4	그림2	0520	L4
MGNVR/L2025M-2-T9-B		25	20	150	40	18	9	19.4	그림2		
MGNVR/L1620M-2-T3		20	16	150	10	15	3	11.4	그림1	0416	L3
MGNVR/L1622M-2-T5		22	16	150	10	15	5	13.4	그림1		
MGNVR/L1624M-2-T7		24	16	150	10	15	7	15.4	그림1		
MGNVR/L1624M-3-T7	MGMN300	24	16	150	10	15	7	15.4	그림1		
MGNVR/L1626M-3-T9		26	16	150	10	15	9	17.4	그림1		
MGNVR/L2026M-2-T5	MGMN200	26	20	150	10	18	5	15.4	그림1	0520	L4
MGNVR/L2027M-3-T6	MGMN300	27	20	150	10	18	6	16.4	그림1		
MGNVR/L2029M-3-T8		29	20	150	10	18	8	18.4	그림1		
MGNVR/L2031M-3-T10		31	20	150	10	18	10	20.4	그림1		
MGNVR/L2027M-4-T6	MGMN400	27	20	150	10	18	6	16.4	그림1		

MGNVR/L

내경 그루빙 홀더
Internal Grooving Holder



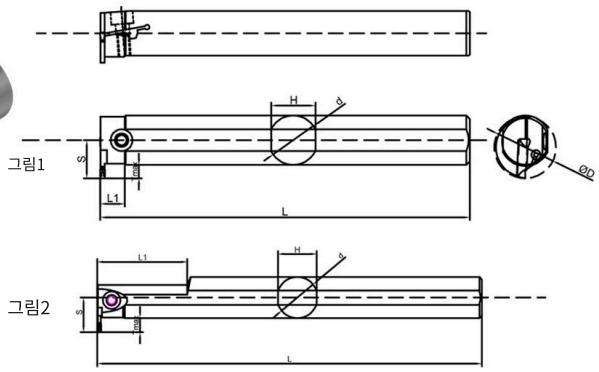

MGNVR/L 시리즈
MGNVR/L Series

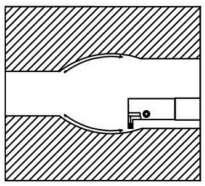

Designation 형번	Inserts/인서트	Dimension (mm)/치수								Parts/부품	
		내경 그루빙 · 선삭 가공								NLJ 나사	Wrench 렌치
		Dmin 최소 가공 내경	D 생크 지름	L 전장	L1	H	Tmax	S	형상		
MGNVR/L2029M-4-T8	MGMN400	29	20	150	10	18	8	18.4	그림1	0520	L4
MGNVR/L2031M-4-T10		31	20	150	10	18	10	20.4	그림1		
MGNVR/L2532R-3-T6	MGMN300	32	25	200	10	23	6	18.9	그림1		
MGNVR/L2534R-3-T8		34	25	200	10	23	8	20.9	그림1		
MGNVR/L2536R-3-T10		36	25	200	10	23	10	22.9	그림1		
MGNVR/L2538R-3-T12		38	25	200	10	23	12	24.9	그림1		
MGNVR/L2532R-4-T6	MGMN400	32	25	200	10	23	6	18.9	그림1		
MGNVR/L2534R-4-T8		34	25	200	10	23	8	20.9	그림1		
MGNVR/L2536R-4-T10		36	25	200	10	23	10	22.9	그림1		
MGNVR/L2538R-4-T12		38	25	200	10	23	12	24.9	그림1		
MGNVR/L2532R-5-T6	MGMN500	32	25	200	10	23	6	18.9	그림1		
MGNVR/L2534R-5-T8		34	25	200	10	23	8	20.9	그림1		
MGNVR/L2536R-5-T10		36	25	200	10	23	10	22.9	그림1		
MGNVR/L2538R-5-T12		38	25	200	10	23	12	24.9	그림1		
MGNVR/L3239S-3-T6	MGMN300	39	32	250	10	29	6	22.4	그림1		
MGNVR/L3241S-3-T8		41	32	250	10	29	8	24.4	그림1		
MGNVR/L3243S-3-T10		43	32	250	10	29	10	26.4	그림1		
MGNVR/L3245S-3-T12		45	32	250	10	29	12	28.4	그림1		
MGNVR/L3239S-4-T6	MGMN400	39	32	250	10	29	6	22.4	그림1		
MGNVR/L3241S-4-T8		41	32	250	10	29	8	24.4	그림1		
MGNVR/L3243S-4-T10		43	32	250	10	29	10	26.4	그림1		
MGNVR/L3245S-4-T12		45	32	250	10	29	12	28.4	그림1		
MGNVR/L3241S-5-T8	MGMN500	41	32	250	10	29	8	24.4	그림1		
MGNVR/L3243S-5-T10		43	32	250	10	29	10	26.4	그림1		
MGNVR/L3245S-5-T12		45	32	250	10	29	12	28.4	그림1		
MGNVR/L2541R-3-T15	MGMN300	41	25	200	10	23	15	27.9	그림1		

MGNVR/L

내경 그루빙 홀더
Internal Grooving Holder



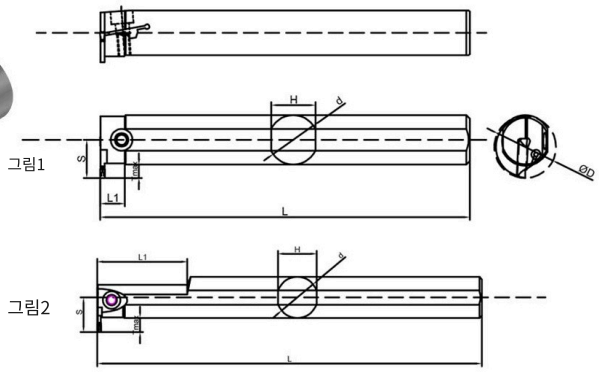

MGNVR/L 시리즈
MGNVR/L Series

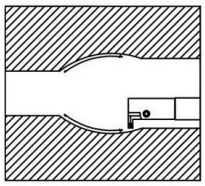

Designation 형번	Inserts/인서트	Dimension (mm)/치수								Parts/부품	
		내경 그루빙 · 선삭 가공								NLJ 나사	Wrench 렌치
		Dmin 최소 가공 내경	D 생크 지름	L 전장	L1	H	Tmax	S	형상		
MGNVR/L2541R-4-T15	MGMN400	41	25	200	10	23	15	27.9	그림1		
MGNVR/L2541R-5-T15	MGMN500	41	25	200	10	23	15	27.9	그림1		
MGNVR/L2536R-3-T15-B	MGMN300	36	25	200	10	23	15	27.9	그림2		
MGNVR/L2536R-4-T15-B	MGMN400	36	25	200	50	23	15	27.9	그림2		
MGNVR/L2536R-5-T15-B	MGMN500	36	25	200	50	23	15	27.9	그림2		
MGNVR/L3251S-3-T18	MGMN300	51	32	250	10	29	18	34.4	그림1	0520	L4
MGNVR/L3251S-4-T18	MGMN400	51	32	250	10	29	18	34.4	그림1		
MGNVR/L3251S-5-T18	MGMN500	51	32	250	10	29	18	34.4	그림1		
MGNVR/L3244S-3-T18-B	MGMN300	44	32	250	62.5	29	18	34.4	그림2		
MGNVR/L3244S-4-T18-B	MGMN400	44	32	250	62.5	29	18	34.4	그림2		
MGNVR/L3244S-5-T18-B	MGMN500	44	32	250	62.5	29	18	34.4	그림2		

MGNVR/L-A

고압 내부 급유 내경 그루빙 홀더
Jetstream Grooving Holder

MGNVR/L-A 시리즈
MGNVR/L-A Series



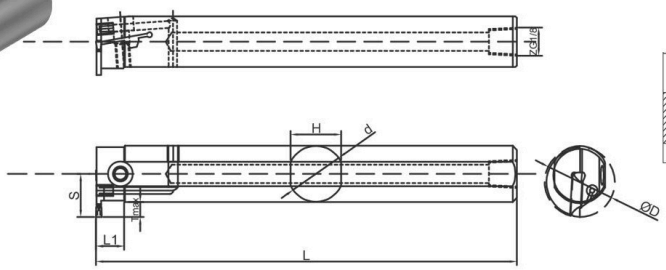

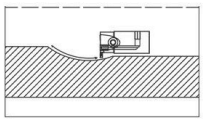

Designation 형번	Inserts/인서트	Dimension (mm)/치수							Parts/부품		
		내경 그루빙 · 선삭 가공							NLJ 나사	Wrench 렌치	내부 급유 나사 규격
		Dmin 최소 가공 내경	D 생크 지름	L 전장	L1	H	Tmax	S			
MGNVR/L1620M-2-T3-A	MGMN200	20	16	150	10	15	3	11.4	0416	L3	ZG1/8
MGNVR/L1622M-2-T5-A		22	16	150	10	15	5	13.4			
MGNVR/L1624M-2-T7-A		24	16	150	10	15	7	15.4			
MGNVR/L2026M-2-T5-A		26	20	150	10	18	5	15.4	0520	L4	
MGNVR/L2028M-2-T7-A		28	20	150	10	18	7	17.4			
MGNVR/L2030M-2-T9-A		30	20	150	10	18	9	19.4			
MGNVR/L1622M-2.5-T5-A	MGMN250	22	16	150	10	15	5	13.4	0416	L3	
MGNVR/L1624M-2.5-T7-A		24	16	150	10	15	7	15.4			
MGNVR/L2027M-2.5-T6-A		27	20	150	10	18	6	16.4	0520	L4	
MGNVR/L2029M-2.5-T8-A		29	20	150	10	18	8	18.4			
MGNVR/L2031M-2.5-T10-A		31	20	150	10	18	10	20.4			
MGNVR/L1624M-3-T7-A	MGMN300	24	16	150	10	15	7	15.4	0416	L3	
MGNVR/L2027M-3-T6-A		27	20	150	10	18	6	16.4	0520	L4	
MGNVR/L2029M-3-T8-A		29	20	150	10	18	8	18.4			
MGNVR/L2031M-3-T10-A		31	20	150	10	18	10	20.4			
MGNVR/L2532R-3-T6-A		32	25	200	10	23	6	18.9			
MGNVR/L2534R-3-T8-A		34	25	200	10	23	8	20.9			
MGNVR/L2536R-3-T10-A		36	25	200	10	23	10	22.9			
MGNVR/L2538R-3-T12-A		38	25	200	10	23	12	24.9			
MGNVR/L3239S-3-T6-A		39	32	250	10	29	6	22.4			
MGNVR/L3241S-3-T8-A		41	32	250	10	20	8	24.4			
MGNVR/L3243S-3-T10-A		43	32	250	10	29	10	26.4			
MGNVR/L3245S-3-T12-A		45	32	250	10	29	12	28.4			
MGNVR/L2532R-4-T6-A	MGMN400	32	25	200	10	23	6	18.9			
MGNVR/L2534R-4-T8-A		34	25	200	10	23	8	20.9			
MGNVR/L2536R-4-T10-A		36	25	200	10	23	10	22.9			

MGNVR/L-A

고압 내부 급유 내경 그루빙 홀더
Jetstream Grooving Holder

MGNVR/L-A 시리즈
MGNVR/L-A Series



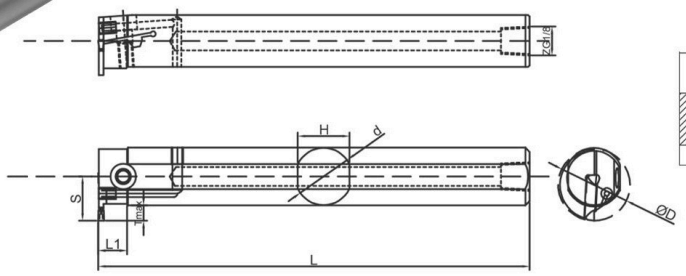

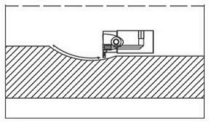

Designation 형번	Inserts/인서트	Dimension (mm)/치수							Parts/부품		
		내경 그루빙 · 선삭 가공							나사 NLJ	렌치 TSA	내부 급유 나사 규격
		Dmin 최소 가공 내경	D 생크 지름	L 전장	L1	H	Tmax	S			
MGNVR/L2538R-4-T12-A	MGMN400	38	25	200	10	23	12	24.9	0520	L4	ZG1/8
MGNVR/L3239S-4-T6-A		39	32	250	10	29	6	22.4			
MGNVR/L3241S-4-T8-A		41	32	250	10	29	8	24.4			
MGNVR/L3243S-4-T10-A		43	32	250	10	29	10	26.4			
MGNVR/L3245S-4-T12-A		45	32	250	10	29	12	28.4			
MGNVR/L2532R-5-T6-A	MGMN500	32	25	200	10	23	6	18.9			
MGNVR/L2534R-5-T8-A		34	25	200	10	23	8	20.9			
MGNVR/L2536R-5-T10-A		36	25	200	10	23	10	22.9			
MGNVR/L2538R-5-T12-A		38	25	200	10	23	12	24.9			
MGNVR/L3241S-5-T8-A		41	32	250	10	29	8	24.4			
MGNVR/L3243S-5-T10-A		43	32	250	10	29	10	26.4			
MGNVR/L3245S-5-T12-A		45	32	250	10	29	12	28.4			
MGNVR/L3249S-5-T16-A		49	32	250	10	29	16	32.4			

MG

소경 그루빙 홀더
Grooving Holder

MG 시리즈
MG Series



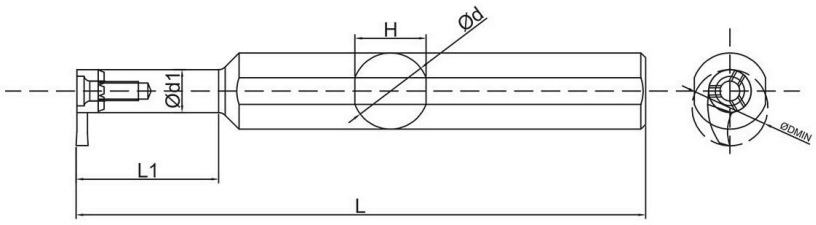

Designation 형번	Inserts/인서트	Dimension (mm)/치수					Parts/부품	
		Φd	Φd1	H	L	L1	Screw 나사	Wrench 렌치
MG-H12-10-05R	전용 MB05	12	5	11	100	10	M2.2*7	T6
MG-H12-16-05R		12	5	11	100	16		
MG-H16-10-05R		16	5	15	120	10		
MG-H16-16-05R		16	5	15	120	16		
MG-H12-15-07R	전용 MB07	12	7	11	100	15	M3.0*9	T8
MG-H12-20-07R		12	7	11	100	20		
MG-H16-15-07R		16	7	15	120	15		
MG-H16-20-07R		16	7	15	120	20		
MG-H16-25-07R		16	7	15	120	25		
MG-H16-15-09R	전용 MB09	16	9	15	120	15	M4.0*10	T15
MG-H16-20-09R		16	9	15	120	20		
MG-H16-25-09R		16	9	15	120	25		
MG-H16-30-09R		16	9	15	120	30		

MG

소경 그루빙 홀더
Grooving Holder

MG 시리즈
MG Series



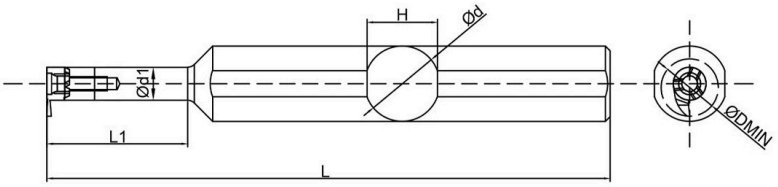

Designation 형번	Inserts/인서트	Dimension (mm)/치수					Parts/부품	
		Φd	Φd1	H	L	L1	Screw 나사	Wrench 렌치
MG-H12-20B-05R	전용 MB05	12	5	11	100	20	M2.2*7	T6
MG-H16-20B-05R		16	5	15	120	20		
MG-H20-20B-05R		20	5	18	120	20		
MG-H12-25B-07R	전용 MB07	12	7	11	100	25		
MG-H12-30B-07R		12	7	11	100	30	M3.0*9	T8
MG-H16-25B-07R		16	7	15	120	25		
MG-H16-30B-07R		16	7	15	120	30		
MG-H20-25B-07R		20	7	18	120	25		
MG-H20-30B-07R		20	7	18	120	30		
MG-H16-30B-09R	전용 MB09	16	9	15	120	30	M4.0*10	T15
MG-H16-35B-09R		16	9	15	120	35		
MG-H16-40B-09R		16	9	15	120	40		
MG-H20-30B-09R		20	9	18	120	30		
MG-H20-35B-09R		20	9	18	120	35		
MG-H20-40B-09R		20	9	18	120	40		

MB05/07/09

소경 그루빙 인서트
Grooving Holder

인기 신상

MB05/07/09 시리즈
MB05/07/09 Series



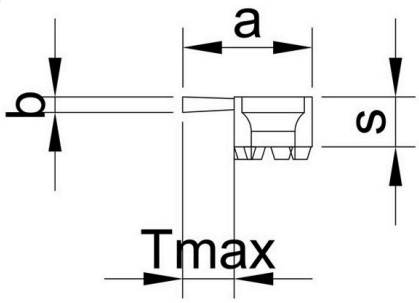

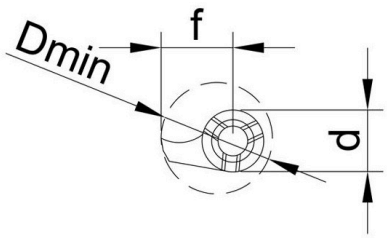

Designation 형번	Dimension (mm)/치수						Grade/재종	
	b/홈 폭	Tmax/절입 깊이	Dmin/최소 가공 내경	a/전장	Screw/나사	Wrench/렌치	TC3325	TC3825
MB05 ZC 100-2.8-D8	1.0	2.8	8	7.7	M2.2*7	T6	○	○
MB05 ZC 110-2.8-D8	1.1	2.8	8	7.7	M2.2*7	T6	○	○
MB05 ZC 120-2.8-D8	1.2	2.8	8	7.7	M2.2*7	T6	○	○
MB05 ZC 130-2.8-D8	1.3	2.8	8	7.7	M2.2*7	T6	○	○
MB05 ZC 140-2.8-D8	1.4	2.8	8	7.7	M2.2*7	T6	○	○
MB05 ZC 150-2.8-D8	1.5	2.8	8	7.7	M2.2*7	T6	○	○
MB05 ZC 160-2.8-D8	1.6	2.8	8	7.7	M2.2*7	T6	○	○
MB05 ZC 170-2.8-D8	1.7	2.8	8	7.7	M2.2*7	T6	○	○
MB05 ZC 180-2.8-D8	1.8	2.8	8	7.7	M2.2*7	T6	○	○
MB05 ZC 190-2.8-D8	1.9	2.8	8	7.7	M2.2*7	T6	○	○
MB05 ZC 200-2.8-D8	2.0	2.8	8	7.7	M2.2*7	T6	○	○
MB05 ZC 210-2.8-D8	2.1	2.8	8	7.7	M2.2*7	T6	○	○
MB05 ZC 220-2.8-D8	2.2	2.8	8	7.7	M2.2*7	T6	○	○
MB05 ZC 230-2.8-D8	2.3	2.8	8	7.7	M2.2*7	T6	○	○
MB05 ZC 240-2.8-D8	2.4	2.8	8	7.7	M2.2*7	T6	○	○
MB05 ZC 250-2.8-D8	2.5	2.8	8	7.7	M2.2*7	T6	○	○
MB05 ZC 260-2.8-D8	2.6	2.8	8	7.7	M2.2*7	T6	○	○
MB05 ZC 270-2.8-D8	2.7	2.8	8	7.7	M2.2*7	T6	○	○
MB05 ZC 280-2.8-D8	2.8	2.8	8	7.7	M2.2*7	T6	○	○
MB05 ZC 290-2.8-D8	2.9	2.8	8	7.7	M2.2*7	T6	○	○
MB05 ZC 300-2.8-D8	3.0	2.8	8	7.7	M2.2*7	T6	○	○
MB07 ZC 100-3.8-D11	1.0	3.8	11	10.5	M3.0*9	T8	○	○
MB07 ZC 110-3.8-D11	1.1	3.8	11	10.5	M3.0*9	T8	○	○
MB07 ZC 120-3.8-D11	1.2	3.8	11	10.5	M3.0*9	T8	○	○
MB07 ZC 130-3.8-D11	1.3	3.8	11	10.5	M3.0*9	T8	○	○
MB07 ZC 140-3.8-D11	1.4	3.8	11	10.5	M3.0*9	T8	○	○
MB07 ZC 150-3.8-D11	1.5	3.8	11	10.5	M3.0*9	T8	○	○
MB07 ZC 160-3.8-D11	1.6	3.8	11	10.5	M3.0*9	T8	○	○

MB05/07/09

소경 그루빙 인서트
Grooving Holder

인기 신상

MB05/07/09 시리즈
MB05/07/09 Series



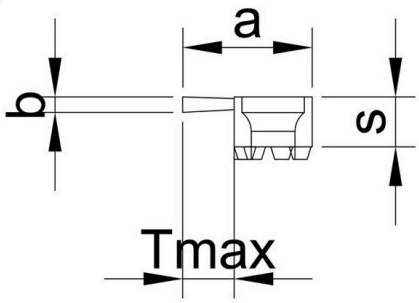

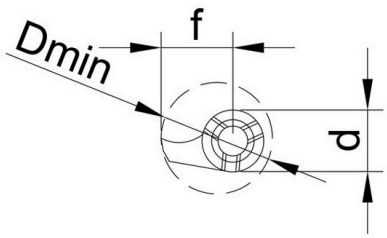

Designation 형번	Dimension (mm)/치수						Grade/재종	
	b/홈 폭	Tmax/절입 깊이	Dmin/최소 가공 내경	a/전장	Screw/나사	Wrench/렌치	TC3325	TC3825
MB07 ZC 170-3.8-D11	1.7	3.8	11	10.5	M3.0*9	T8	○	○
MB07 ZC 180-3.8-D11	1.8	3.8	11	10.5	M3.0*9	T8	○	○
MB07 ZC 190-3.8-D11	1.9	3.8	11	10.5	M3.0*9	T8	○	○
MB07 ZC 200-3.8-D11	2.0	3.8	11	10.5	M3.0*9	T8	○	○
MB07 ZC 210-3.8-D11	2.1	3.8	11	10.5	M3.0*9	T8	○	○
MB07 ZC 220-3.8-D11	2.2	3.8	11	10.5	M3.0*9	T8	○	○
MB07 ZC 230-3.8-D11	2.3	3.8	11	10.5	M3.0*9	T8	○	○
MB07 ZC 240-3.8-D11	2.4	3.8	11	10.5	M3.0*9	T8	○	○
MB07 ZC 250-3.8-D11	2.5	3.8	11	10.5	M3.0*9	T8	○	○
MB07 ZC 260-3.8-D11	2.6	3.8	11	10.5	M3.0*9	T8	○	○
MB07 ZC 270-3.8-D11	2.7	3.8	11	10.5	M3.0*9	T8	○	○
MB07 ZC 280-3.8-D11	2.8	3.8	11	10.5	M3.0*9	T8	○	○
MB07 ZC 290-3.8-D11	2.9	3.8	11	10.5	M3.0*9	T8	○	○
MB07 ZC 300-3.8-D11	3.0	3.8	11	10.5	M3.0*9	T8	○	○
MB09 ZC 100-6.5-D16	1.0	6.5	16	15.0	M4.0*10	T15	○	○
MB09 ZC 110-6.5-D16	1.1	6.5	16	15.0	M4.0*10	T15	○	○
MB09 ZC 120-6.5-D16	1.2	6.5	16	15.0	M4.0*10	T15	○	○
MB09 ZC 130-6.5-D16	1.3	6.5	16	15.0	M4.0*10	T15	○	○
MB09 ZC 140-6.5-D16	1.4	6.5	16	15.0	M4.0*10	T15	○	○
MB09 ZC 150-6.5-D16	1.5	6.5	16	15.0	M4.0*10	T15	○	○
MB09 ZC 160-6.5-D16	1.6	6.5	16	15.0	M4.0*10	T15	○	○
MB09 ZC 170-6.5-D16	1.7	6.5	16	15.0	M4.0*10	T15	○	○
MB09 ZC 180-6.5-D16	1.8	6.5	16	15.0	M4.0*10	T15	○	○
MB09 ZC 190-6.5-D16	1.9	6.5	16	15.0	M4.0*10	T15	○	○
MB09 ZC 200-6.5-D16	2.0	6.5	16	15.0	M4.0*10	T15	○	○
MB09 ZC 210-6.5-D16	2.1	6.5	16	15.0	M4.0*10	T15	○	○
MB09 ZC 220-6.5-D16	2.2	6.5	16	15.0	M4.0*10	T15	○	○
MB09 ZC 230-6.5-D16	2.3	6.5	16	15.0	M4.0*10	T15	○	○

MB05/07/09

소경 그루빙 인서트
Grooving Holder

인기 신상

MB05/07/09 시리즈
MB05/07/09 Series



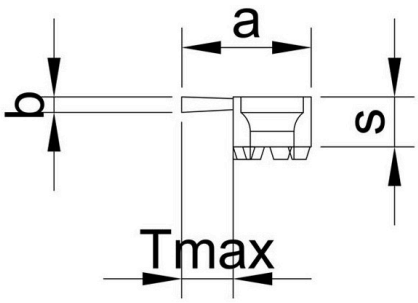

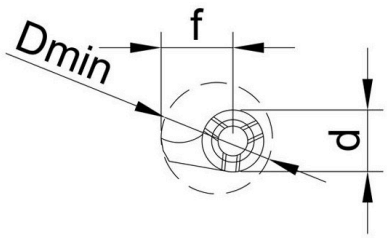

Designation 형번	Dimension (mm)/치수						Grade/재종	
	b/홈 폭	Tmax/절입 깊이	Dmin/최소 가공 내경	a/전장	Screw/나사	Wrench/렌치	TC3325	TC3825
MB09 ZC 240-6.5-D16	2.4	6.5	16	15.0	M4.0*10	T15	○	○
MB09 ZC 250-6.5-D16	2.5	6.5	16	15.0	M4.0*10	T15	○	○
MB09 ZC 260-6.5-D16	2.6	6.5	16	15.0	M4.0*10	T15	○	○
MB09 ZC 270-6.5-D16	2.7	6.5	16	15.0	M4.0*10	T15	○	○
MB09 ZC 280-6.5-D16	2.8	6.5	16	15.0	M4.0*10	T15	○	○
MB09 ZC 290-6.5-D16	2.9	6.5	16	15.0	M4.0*10	T15	○	○
MB09 ZC 300-6.5-D16	3.0	6.5	16	15.0	M4.0*10	T15	○	○

MB05/07/09 WR

소경 그루빙 인서트
Grooving Holder

인기 신상

MB05/07/09 WR 시리즈
MB05/07/09 WR Series



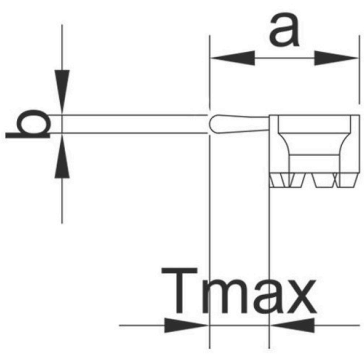

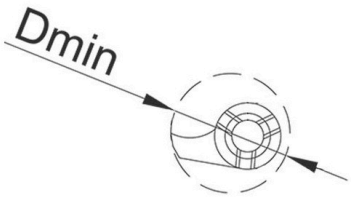

Designation 형번	Dimension (mm)/치수						Grade/재종	
	b/홈 폭	Tmax/절입 깊이	Dmin/최소 가공 내경	a/전장	Screw/나사	Wrench/렌치	TC3325	TC3825
MB05 WR 050-2.8-D8	0.5	2.8	8	7.7	M2.2*7	T6	○	○
MB05 WR 060-2.8-D8	0.6	2.8	8	7.7	M2.2*7	T6	○	○
MB05 WR 070-2.8-D8	0.7	2.8	8	7.7	M2.2*7	T6	○	○
MB05 WR 080-2.8-D8	0.8	2.8	8	7.7	M2.2*7	T6	○	○
MB05 WR 090-2.8-D8	0.9	2.8	8	7.7	M2.2*7	T6	○	○
MB05 WR 100-2.8-D8	1.0	2.8	8	7.7	M2.2*7	T6	○	○

MB05/07/09

소경 그루빙 인서트
Grooving Holder

인기 신상



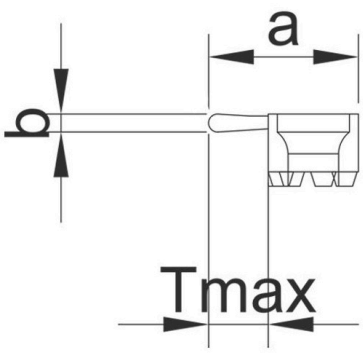

MB05/07/09 시리즈
MB05/07/09 Series

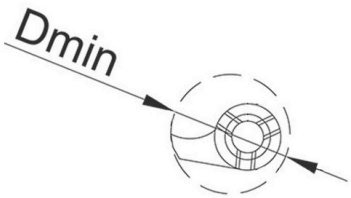

Designation 형번	Dimension (mm)/치수						Grade/재종	
	b/홈 폭	Tmax/절입 깊이	Dmin/최소 가공 내경	a/전장	Screw/나사	Wrench/렌치	TC3325	TC3825
MB05 WR 110-2.8-D8	1.1	2.8	8	7.7	M2.2*7	T6	○	○
MB05 WR 120-2.8-D8	1.2	2.8	8	7.7	M2.2*7	T6	○	○
MB05 WR 130-2.8-D8	1.3	2.8	8	7.7	M2.2*7	T6	○	○
MB05 WR 140-2.8-D8	1.4	2.8	8	7.7	M2.2*7	T6	○	○
MB05 WR 150-2.8-D8	1.5	2.8	8	7.7	M2.2*7	T6	○	○
MB07 WR 050-3.8-D11	0.5	3.8	11	10.5	M3.0*9	T8	○	○
MB07 WR 060-3.8-D11	0.6	3.8	11	10.5	M3.0*9	T8	○	○
MB07 WR 070-3.8-D11	0.7	3.8	11	10.5	M3.0*9	T8	○	○
MB07 WR 080-3.8-D11	0.8	3.8	11	10.5	M3.0*9	T8	○	○
MB07 WR 090-3.8-D11	0.9	3.8	11	10.5	M3.0*9	T8	○	○
MB07 WR 100-3.8-D11	1.0	3.8	11	10.5	M3.0*9	T8	○	○
MB07 WR 110-3.8-D11	1.1	3.8	11	10.5	M3.0*9	T8	○	○
MB07 WR 120-3.8-D11	1.2	3.8	11	10.5	M3.0*9	T8	○	○
MB07 WR 130-3.8-D11	1.3	3.8	11	10.5	M3.0*9	T8	○	○
MB07 WR 140-3.8-D11	1.4	3.8	11	10.5	M3.0*9	T8	○	○
MB07 WR 150-3.8-D11	1.5	3.8	11	10.5	M3.0*9	T8	○	○
MB09 WR 050-6.5-D16	0.5	6.5	16	15.0	M4.0*10	T15	○	○
MB09 WR 060-6.5-D16	0.6	6.5	16	15.0	M4.0*10	T15	○	○
MB09 WR 070-6.5-D16	0.7	6.5	16	15.0	M4.0*10	T15	○	○
MB09 WR 080-6.5-D16	0.8	6.5	16	15.0	M4.0*10	T15	○	○
MB09 WR 090-6.5-D16	0.9	6.5	16	15.0	M4.0*10	T15	○	○
MB09 WR 100-6.5-D16	1.0	6.5	16	15.0	M4.0*10	T15	○	○
MB09 WR 110-6.5-D16	1.1	6.5	16	15.0	M4.0*10	T15	○	○
MB09 WR 120-6.5-D16	1.2	6.5	16	15.0	M4.0*10	T15	○	○
MB09 WR 130-6.5-D16	1.3	6.5	16	15.0	M4.0*10	T15	○	○
MB09 WR 140-6.5-D16	1.4	6.5	16	15.0	M4.0*10	T15	○	○
MB09 WR 150-6.5-D16	1.5	6.5	16	15.0	M4.0*10	T15	○	○

MGMN

단면 그루빙 인서트
Grooving Insert

MGMN 시리즈
MGMN Series



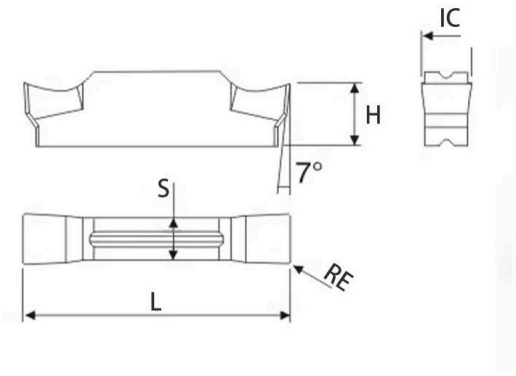

INSERT 인서트	Designation 형번	Dimension (mm)/치수					Material 피삭재
		IC/홈 폭	RE/코너 R	S/두께	L/폭	H/높이	
	MGMN 150 TC3325	1.5	0.15	1.2	16	3.5	주철
	MGMN 200 TC3325	2	0.2	1.6	16	3.5	주철
	MGMN 250 TC3325	2.5	0.2	2	18.5	3.8	주철
	MGMN 300 TC3325	3	0.4	2.35	21	4.8	주철
	MGMN 400 TC3325	4	0.4	3.3	21	4.8	주철
	MGMN 500 TC3325	5	0.4	4.1	26	5.8	주철
	MGMN 600 TC3325	6	0.8	5	26	5.8	주철
	MGMN 150 TC5225	1.5	0.15	1.2	16	3.5	스테인리스강
	MGMN 200 TC5225	2	0.2	1.6	16	3.5	스테인리스강
	MGMN 250 TC5225	2.5	0.2	2	18.5	3.8	스테인리스강
	MGMN 300 TC5225	3	0.4	3	21	4.8	스테인리스강

GMG

단면 그루빙 인서트
Grooving Insert

GMG 시리즈
GMG Series



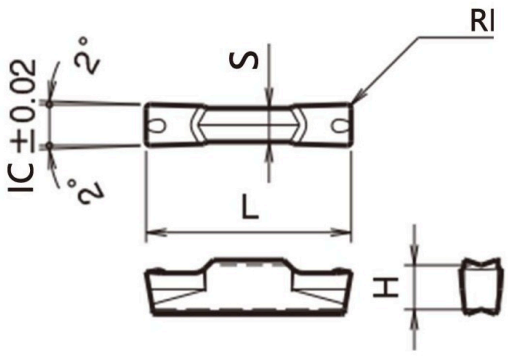

Designation 형번	Dimension (mm)/치수				
	IC/크기	RE/코너 R	S/두께	L/폭	H/높이
GMG3020-000MS	3.0	0.0	2.3	20	4.3
GMG3020-020MS	3.0	0.2	2.3	20	4.3
GMG3020-040MS	3.0	0.4	2.3	20	4.3
GMG4020-020MS	4.0	0.2	3.3	20	4.3
GMG4020-040MS	4.0	0.4	3.3	20	4.3
GMG4020-080MS	4.0	0.8	3.3	20	4.3
GMG5020-040MS	5.0	0.4	4.2	20	4.3
GMG5020-080MS	5.0	0.8	4.2	20	4.3
GMG6020-040MS	6.0	0.4	5.2	20	4.3
GMG6020-080MS	6.0	0.8	5.2	20	4.3

선삭 공구

TURNING TOOL

SNR SNR-A
SER/L B-SER/L
DER/L



CROWN TOOLS 전문가의 선택

CROWN TOOLS EXPERT PREFERRED

나사 가공 공구

P.99



SNR
홀더 / HOLDER

P.99



SNR-A
홀더 / HOLDER

P.100



SER/L
홀더 / HOLDER

P.100

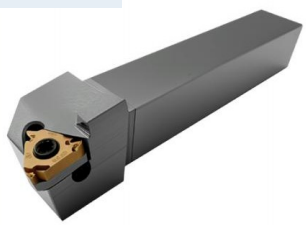

SER/L-A
홀더 / HOLDER

P.101



B-SER/L
홀더 / HOLDER

P.102

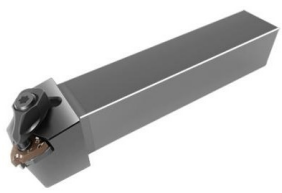

DER/L
홀더 / HOLDER

P.102



DER/L-A
홀더 / HOLDER

SNR

내경 나사 가공 홀더
Internal Threading Holder



SNR 시리즈
SNR Series

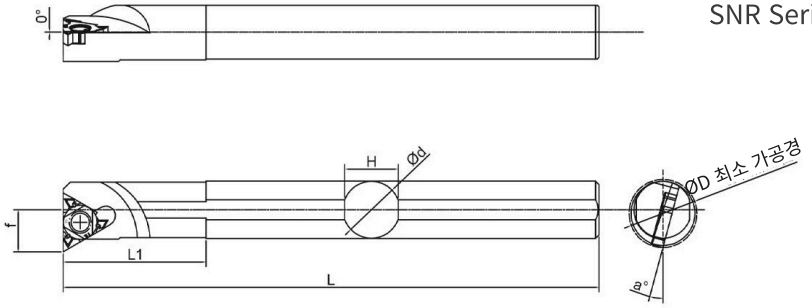

Designation 형번	Inserts/인서트	Dimension (mm)/치수							Parts/부품		
		ΦD	Φd	H	L	L1	f	a°	심 N/WLW	나사 Screw	렌치 Wrench
SNR0010K11	NR/L11	13	10	9	125	22	7.2	15	⊗	M2.5*6	T8
SNR0012M11		15	12	11	150	22	8.0	15			
SNR0016M16	NR/L16	19	16	15	150	40	11.7	15		M3.5*8	T15
SNR0016Q16		19	16	15	180	40	11.7	15			
SNR0020Q16		24	20	18	180	40	13.7	21			
SNR0025R16		29	25	23	200	45	16.2	21			
SNR0032S16		36	32	29	250	60	19.7	15	NLW016		
SNR0040T16		44	40	37	300	60	23.7	21	WLW016		

SNR-A

내경 나사 가공 홀더
Internal Threading Holder



SNR-A 시리즈
SNR-A Series

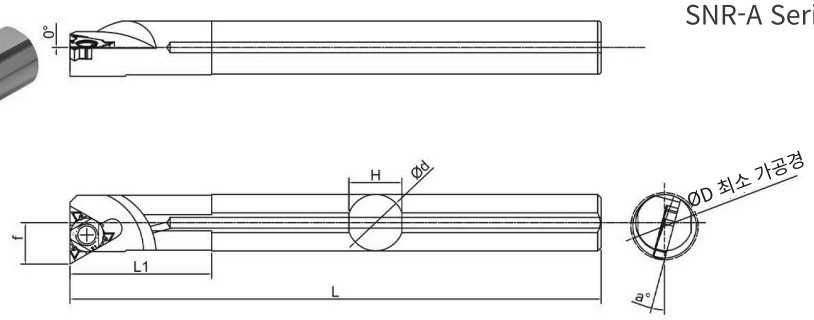

Designation 형번	Inserts/인서트	Dimension (mm)/치수							Parts/부품		내부 급유 나사 규격
		ΦD	Φd	H	L	L1	f	a°	Screw 나사	Wrench 렌치	
SNR0010K11-A	NR/L11	13	10	9	125	22	7.2	15	M2.5*6	T8	M5
SNR0012M11-A		15	12	11	150	22	8.0	15			
SNR0016M16-A	NR/L16	19	16	15	150	40	11.7	15	M3.5*8	T15	ZG1/8
SNR0016Q16-A		19	16	15	180	40	11.7	15			
SNR0020Q16-A		24	20	18	180	40	13.7	21			
SNR0025R16-A		29	25	23	200	45	16.2	21			

SER/L

외경 나사 가공 홀더
External Thread Tool



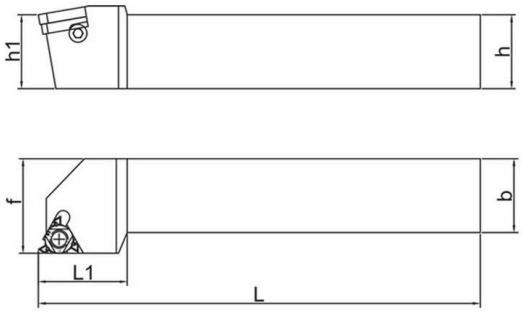

SER/L 시리즈
SER/L Series

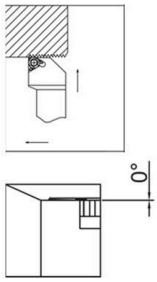

Designation 형번	Inserts/인서트	Dimension (mm)/치수						Parts/부품			
		h	b	L	f	h1	L1	 심 N/WLW	 나사 Screw	 측면 나사 NLJ	 렌치 TSA
SER/L-1012H16	16ER/L	10	12	100	16	10	20	N/WLW 016	M3.5*12	NLJ0308	T15 L2.5
SER/L-1212H16		12	12	100	16	12	20				
SER/L-1616H16		16	16	100	20	16	22				
SER/L-2020K16		20	20	125	25	20	25				
SER/L-2525M16		25	25	150	32	25	30				
SER/L-3232P16		32	32	170	40	32	35				

SER/L-A

내부 급유 외경 나사 가공 홀더
Internal-cooling External Threading Tool



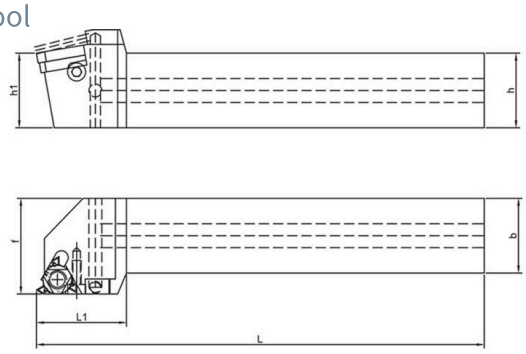

SER/L-A 시리즈
SER/L-A Series

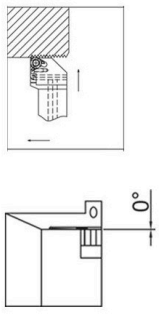

Designation 형번	Inserts/인서트	Dimension (mm)/치수						Parts/부품				내부 급유 나사 규격
		h	b	L	L1	h1	f	 심 N/WLW	 나사 Screw	 측면 나사 NLJ	 렌치 TSA	
SER/L-2020K16-A	16ER/L	20	20	125	28	20	25	N/WLW 016	M3.5*12	NLJ0308	T15 L2.5	ZG1/8
SER/L-2525M16-A		25	25	150	30	25	32					
SER/L-3232P16-A		32	32	170	35	32	40					

B-SER/L

외경 나사 가공 홀더
External Threading Tool

B-SER/L 시리즈
B-SER/L Series



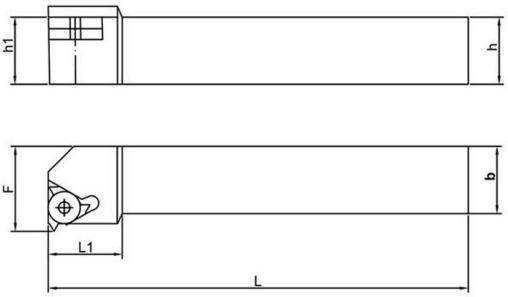

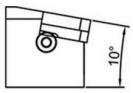

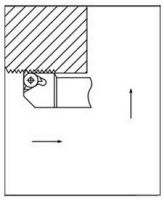

Designation 형번	Inserts/인서트	Dimension (mm)/치수						Parts/부품			
		h	b	L	f	h1	L1	 심 N/WLW	 나사 Screw	 측면 나사 NLJ	 렌치 TSA
B-SER/L-1012H16	16ER/L	10	12	100	16	10	20	N/WLW 016	M3.5*12	NLJ0308	T15 L2.5
B-SER/L-1212H16		12	12	100	16	12	20				
B-SER/L-1616K16		16	16	125	20	16	22				
B-SER/L-2020K16		20	20	125	25	20	25				
B-SER/L-2525M16		25	25	150	32	25	30				

DER/L

외경 나사 가공 홀더
External Threading Tool

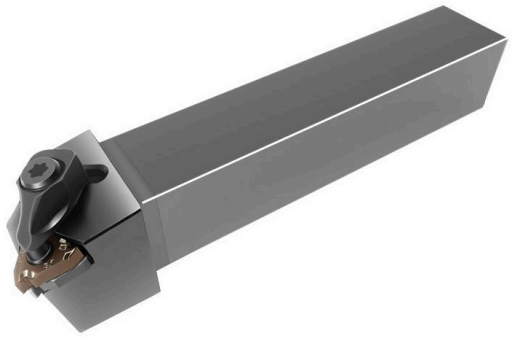

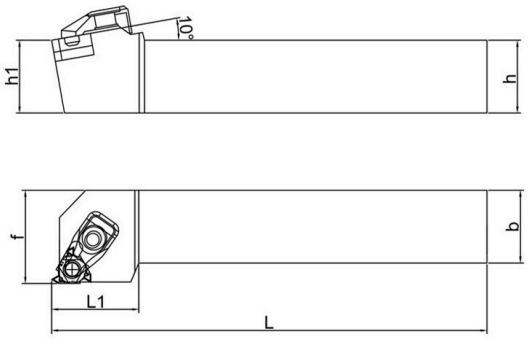

DER/L 시리즈
DER/L Series

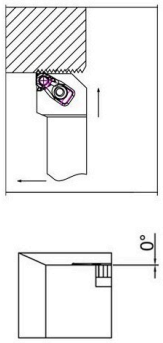

Designation 형번	Inserts/인서트	Dimension (mm)/치수						Parts/부품					
		H	b	L	L1	h1	f	심 N/WLW	나사 Screw	클램프 DYB	고정 나사 MHGD	스프링 TH	렌치 TSA
DER/L-2020K16	16ER/L	20	20	125	30	20	25	016	M3.5 *8	DYB2412-DE16	0525	0814	T20
DER/L-2525M16		25	25	150	30	25	32			DYB2412-DE16			
DER/L-3232P16		32	32	170	35	32	40			DYB2412-DE16			
DER/L-2525M22	22ER/L	25	25	150	35	25	32	022	M4.0 *10	DYB2712-DE22			
DER/L-3232P22		32	32	170	35	32	40			DYB2712-DE22			

DER/L-A

내부 급유 외경 나사 가공 홀더
Internal-cooling External Threading Tool

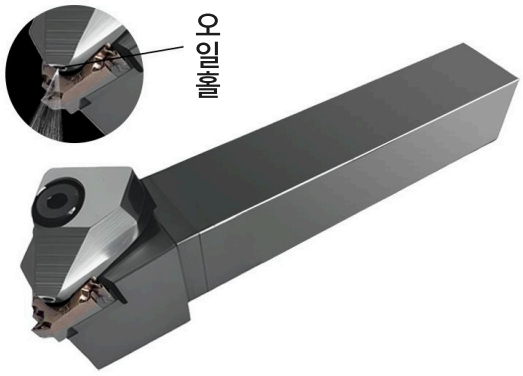

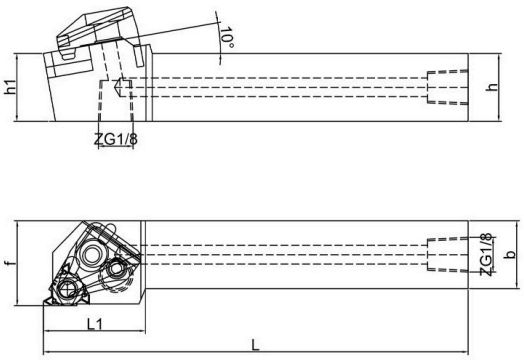

DER/L-A 시리즈
DER/L-A Series

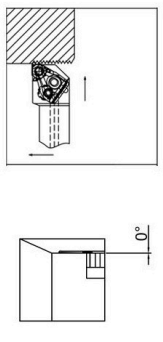

Designation 형번	Inserts/인서트	Dimension (mm)/치수						Parts/부품								내부 급유 나사 규격
		H	b	L	L1	h1	f	심 N/WLW	나사 Screw	클램프 DER/L	급유 핀 YSX	O O링	고정 나사 MHGD	스프링 TH	렌치 TSA	
DER/L-2020K16-A	16ER/L	20	20	125	30	20	25	016	M3.5 *8	DE16-R/L	0610	O06	0525	0814	T20	ZG1/8
DER/L-2525M16-A		25	25	150	30	25	32			DE16-R/L						
DER/L-3232P16-A		32	32	170	35	32	40			DE16-R/L						
DER/L-2525M22-A	22ER/L	25	25	150	35	25	32	022	M4.0 *10	DE22-R/L						
DER/L-3232P22-A		32	32	170	35	32	40			DE22-R/L						

CROWN TOOLS

www.crowntools.kr

CROWN TOOLS 전문가의 선택

CROWN TOOLS EXPERT PREFERRED